RIPPA RB06

MANUAL DE USO Y MANTENIMIENTO

MAQUINARIA
DIRECTO

Descripción de operación y mantenimiento de la excavadora hidráulica

ADVERTENCIA: El uso de esta máquina en contra de las instrucciones de funcionamiento puede provocar lesiones graves o la muerte. Los operadores y el personal de mantenimiento deben leer este manual antes de operar y realizar el mantenimiento de esta máquina. Este manual debe colocarse cerca de la máquina para consultarlo fácilmente y debe ser consultado periódicamente por todo el personal que la utilice.

Shandong Lipai Machinery Group Co.
36 metros al norte de Guang'an Jiayuan, carretera de Guang'an.
Ciudad de Jining, provincia de Shandong, China.

Prefacio

Estimado usuario:

¡Gracias por su confianza y apoyo a nuestra empresa! La empresa fabrica dos modelos de gran tamaño, basados en cargadoras, ideales para operaciones de excavación como complemento de maquinaria ligera. Su ingenioso diseño estructural, su gran potencia, su excelente estabilidad y su rentabilidad le permiten adaptarse a diversas condiciones de operación, como llanuras y bosques, y otros entornos. Es aplicable a proyectos de vivienda, ríos, construcción, obras, dragado y construcción de carreteras. Reduce la carga de trabajo, acelera el progreso, mejora la eficiencia y el nivel de mecanización, y constituye la herramienta principal ideal para trabajos agrícolas y proyectos de pequeña envergadura.

Para que el usuario pueda comprender correctamente el uso de la máquina, el ajuste, el mantenimiento y otros aspectos relacionados con el conocimiento, la implementación efectiva de los dos modelos de trabajo de la eficacia del usuario es leer cuidadosamente el manual de operación y mantenimiento, y la implementación efectiva de las disposiciones de este manual, el uso de los motores auxiliares y el mantenimiento, consulte al fabricante del motor auxiliar para obtener el "manual de instrucciones del motor".

La sección de operación es la referencia técnica para que el operador utilice la máquina, durante la cual las ilustraciones se utilizan para guiar al operador en el uso de los procedimientos correctos para verificar, arrancar, operar y detener la máquina. Las técnicas de operación descritas en el manual son la base para que el operador adquiera conocimientos sobre la máquina y sus funciones, con el fin de mejorar su propia tecnología y habilidades.

La sección de mantenimiento sirve de guía para que el usuario realice el mantenimiento de toda la máquina. El mantenimiento específico de la máquina se basa en las diferentes horas de funcionamiento de la misma, según el programa de mantenimiento establecido. En condiciones de trabajo adversas, con polvo o lluvia, se debe aumentar la frecuencia de lubricación en función del funcionamiento de la máquina.

Para mostrar ciertas características estructurales de la máquina de manera más intuitiva, algunas de las imágenes de demostración en este manual están configuradas como dibujos estructurales, por lo que habrá diferencias en la apariencia con respecto al producto real. Debido a cambios en la estructura mecánica y parámetros técnicos de la excavadora real debido a mejoras tecnológicas que si estas funciones no aparecen en este manual, consulte con nuestra empresa para obtener la información más reciente sobre el producto.

Antes de utilizar o reparar la máquina, verifique la información pertinente y, si es necesario, póngase en contacto con nuestro Departamento de Servicio Técnico.
Al comprar repuestos, especifique la fecha y el número de fábrica del modelo.
Para facilitarle el uso, la empresa ha creado una completa red de servicio técnico con tres paquetes de asistencia. Si durante el período de garantía, al adquirir nuestros dos modelos más populares, experimenta problemas de calidad, le rogamos que se ponga en contacto con el servicio de atención al cliente de su región a la mayor brevedad posible.

Dado que la tecnología de productos de la empresa está en constante innovación, nosotros nos reservamos el derecho de modificar todas las interpretaciones de este manual.
Si el producto real es diferente de las imágenes de este manual, Prevalecerá el producto real.

Precauciones de seguridad

En el mantenimiento y revisión de la máquina, debemos prestar atención a la seguridad en todo momento, lo cual es muy importante para la ocurrencia de accidentes personales y para garantizar la calidad del mantenimiento de la máquina, por esta razón, el personal de mantenimiento debe leer cuidadosamente el modelo: "Manual de instrucciones" mencionado en los asuntos de seguridad, debe cumplir con los siguientes asuntos de seguridad.

Precauciones de seguridad para el trabajo preparatorio

Lea atentamente el "Manual de instrucciones" antes de poner en marcha la máquina.

1. Use overol y casco durante todas las operaciones. Al cortar con cúter, use gafas protectoras.
2. Cuando se requiera un tratamiento de soldadura, este deberá ser realizado por un soldador capacitado.
3. Al desmontar o montar la máquina, sujétela de forma segura con gatos o soportes.
4. Cuando trabaje debajo de un vehículo, cuelgue un letrero que diga "Reparar debajo" en la parte superior del vehículo.

Precauciones durante el trabajo

1. Antes de comenzar a trabajar, retire los terminales de la batería, retire primero el terminal negativo.
2. Retire el tapón de llenado de aceite, el tapón de drenaje de aceite, el orificio de llenado de anticongelante y el orificio de drenaje de aceite, primero aflojándolos lentamente para eliminar la presión interna y evitar salpicaduras de aceite y agua o lesiones por aceite y agua calientes.
3. Al retirar la tapa bajo presión interna o presión de resorte, deje los dos tornillos en su posición relativa, libere lentamente la presión interna y luego retírela.
4. Al retirar o instalar componentes, tenga cuidado de no romper ni dañar los cables; los cables dañados pueden provocar chispas eléctricas.
5. Al desmontar las juntas, no rompa ni dañe las juntas (juntas tóricas, retenes de aceite) ni las superficies de sellado.
6. No desmonte golpeando directamente los cojinetes, casquillos y demás piezas con un martillo.
7. Al instalar mangueras y cables, preste atención a la posición de estas piezas en el funcionamiento de la máquina y no las dañe por colisión o fricción con otras piezas.
8. Instale la manguera de alta presión con mucho cuidado para no deformarla y, al mismo tiempo, asegúrese de que las piezas de conexión estén instaladas correctamente.
9. Al desmontar neumáticos, tenga cuidado, ya que pueden explotar repentinamente y herir a las personas.
10. Al levantar las piezas, intente primero levantarlas en la dirección de elevación, nunca en la dirección de elevación del objeto. Limpie el suelo y retire el aceite en todo momento para evitar que las personas se rasquen y se caigan.

ÍNDICE

I. Precauciones y señales de seguridad 6

II. Funcionamiento y uso 15

III. Conducta inapropiada 40

IV. Parámetros básicos 44

V. Fallos comunes y soluciones 49

VI. Mantenimiento y cuidado 52

I. Precauciones y señales de seguridad

Es su responsabilidad seguir las normas de seguridad del departamento correspondiente. códigos y leyes y para operar, revisar y mantener la máquina de acuerdo con con los requisitos del fabricante. Prácticamente todos los accidentes son causados por no observar las normas y precauciones básicas de seguridad. La mayoría Los accidentes pueden evitarse identificando situaciones potencialmente peligrosas. por adelantado.

Lea y comprenda toda la información de seguridad que describe cómo prevenir accidentes. No opere la máquina incorrectamente hasta que esté seguro de que saber cómo operarlo, revisarlo y mantenerlo correctamente.

Respete todas las normas de seguridad.

La máquina debe ser operada, inspeccionada y mantenida por personal capacitado y personal cualificado.

Todas las normas, reglamentos, precauciones y medidas de seguridad deben ser entendido y seguido al operar, inspeccionar y mantener el máquina.

No opere, inspeccione ni realice el mantenimiento de la máquina mientras esté bajo la supervisión de un adulto. influencia adversa del alcohol, las drogas, los medicamentos, la fatiga o el sueño privación.

Cuando se detecta una anomalía en la máquina

Si se produce alguna anomalía (ruido, vibración, olor, fuga de aceite, falsa alarma, etc.) se detecta en la operación o inspección y mantenimiento de la máquina, notifique inmediatamente al agente de servicio o posventa y tome medidas apropiadas. No opere la máquina hasta que la anomalía se elimina

Rango de temperatura de funcionamiento

Para mantener el rendimiento de la máquina y evitar el desgaste prematuro, Observe las siguientes condiciones de funcionamiento.

No utilice la máquina si la temperatura exterior supera los +40°. C o es inferior a 15°C.

Si la máquina se pone en funcionamiento cuando la temperatura exterior supera los +40 °C, El motor puede sobrecalentarse, lo que provoca un deterioro del aceite del motor.

rendimiento. Además, el aceite hidráulico puede calentarse mucho, causando daños.
al equipo hidráulico.

Si se opera a temperaturas exteriores inferiores a 15 °C, las piezas de goma como
ya que las juntas pueden endurecerse, provocando un desgaste prematuro o daños en la máquina.
Inoperable.

Si es necesario
operar la máquina fuera de la
por encima del rango de temperatura exterior,
Consulte con su departamento de ventas o servicio.
agente. Use zapatos de seguridad,
cascos, gafas, mascarillas antipolvo,
guantes de goma, resistentes al ruido
tapones para los oídos y otros protectores auditivos

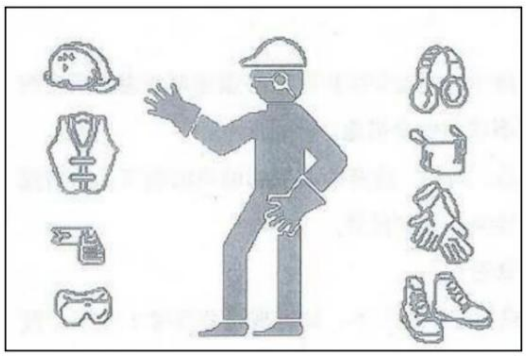

equipo como gafas y mascarillas antipolvo según lo requiera el trabajo
el medio ambiente, ya que las salpicaduras de piedras y escombros u otros objetos pueden causar
lesión grave.

Utilice protección auditiva al operar la máquina. Exposición prolongada.
Los niveles elevados de ruido pueden causar daños auditivos o incluso la pérdida total de la audición.

No use ropa suelta ni accesorios que puedan engancharse en el control.
palancas o piezas móviles. No use ropa contaminada con aceite o combustible.
que podrían incendiarse fácilmente. Use calzado de seguridad, casco, gafas protectoras y máscara facial.
escudos, guantes gruesos, protección auditiva y otros equipos de protección como
requerido por el entorno laboral porque las salpicaduras de objetos pueden causar
lesiones graves. Utilice protección auditiva al operar la máquina.
La exposición prolongada a altos niveles de ruido puede causar daños auditivos o
incluso la pérdida total.

Precauciones generales de seguridad

Antes de utilizar la cargadora, el conductor y el personal relacionado deben
Lea atentamente el manual de instrucciones o el manual de operación y mantenimiento.
proporcionado por el fabricante y siga las instrucciones. De lo contrario,
acarreará graves consecuencias y pérdidas innecesarias.

El conductor debe estar vestido de acuerdo con los requisitos de seguridad, y
usar el equipo de protección necesario

En caso de un área de operación pequeña o un área peligrosa, una advertencia La señal debe estar colocada dentro del área o en el punto peligroso.

Está absolutamente estrictamente prohibido que el conductor conduzca el operar bajo los efectos del alcohol o fatiga excesiva.

Al realizar trabajos de mantenimiento o inspección en el centro área de articulación, instale una "barra antirrotación" para evitar la parte delantera y los bastidores traseros para evitar que giren uno con respecto al otro.

Cuando la cargadora esté estacionada, suba y baje de la cargadora donde haya es un pasamanos con estribos. No salte sobre la cargadora ni baje de ella mientras esté en funcionamiento. está operando o viajando.

Cuando sea necesario levantar el brazo para el mantenimiento de la cargadora, El brazo levantado debe estar firmemente acolchado para asegurar que el brazo nunca quedar incluido en cualquier situación de mantenimiento.

Precauciones de seguridad antes de arrancar el motor

Compruebe y asegúrese de que todas las lámparas estén encendidas y que la Se pueden mostrar varias lámparas de exhibición correctamente. En particular, compruebe que Las luces intermitentes y las luces indicadoras de freno se muestran correctamente.

Compruebe y asegúrese de que nadie esté autorizado a trabajar debajo del vehículo. o cerca de la cargadora cuando se arranca el motor para garantizar que nadie pondrá en peligro su propia seguridad o la seguridad de otros en caso de que ocurra. de un accidente.

Se debe activar el mango manipulador de velocidad variable del cargador. a la posición neutral antes de comenzar.

Para sistemas de frenado sin freno de emergencia, la maneta del freno de mano. debe activarse hasta la posición de parada.

Arranque o haga funcionar el motor solo en lugares con buena circulación de aire. Si Para funcionar en interiores, conecte o dirija el puerto de escape del motor hacia el al aire libre.

Precauciones de seguridad después de arrancar el motor y durante el funcionamiento.

Después de arrancar el motor, espere a que el vehículo esté en una posición segura. condiciones en general antes de prepararse para comenzar para garantizar la seguridad de Frenar al circular. Arrancar solo con la marcha puesta después de la emergencia y el estacionamiento. El freno está suelto. No hay freno de emergencia, solo es necesario poner la palanca de estacionamiento. maneta de freno, freno de mano para arrancar

retire la cargadora de la carretera para recorrer la falla del material, preste especial atención al hierro, las zanjas y otros obstáculos, para no cortar los neumáticos.

Ajuste el espejo retrovisor para que el conductor pueda tener la mejor visión. efecto visual después de tomar asiento.

Asegúrese de que la bocina del cargador, la luz de señalización de marcha atrás y todos los dispositivos de seguridad estén en funcionamiento. están funcionando correctamente.

Cuando esté a punto de comenzar o cuando esté comprobando que el La dirección es flexible hacia la izquierda y hacia la derecha en el mismo lugar, debe tocar la bocina. Primero, advierte a las personas que te rodean que presten atención a la seguridad.

Antes de empezar a caminar, debes probar todas las asas de maniobra, Pedales y volante una vez para asegurarse de que estén en su posición normal. condición antes de comenzar la operación. Preste especial atención comprobar si la dirección y los frenos están intactos. Determinar el La dirección y el frenado son completamente normales antes de comenzar a funcionar.

Al viajar, coloque el cubo a una altura de aproximadamente 400 mm por encima el terreno. Cuando se trabaja en pendientes montañosas o se cruzan zanjas y otros obstáculos, desacelerar, hacer giros pequeños y prestar atención para evitar Volcando. Cuando la superficie de carga en la pendiente pronunciada comenzó a deslizarse A un lado, debe descargarse inmediatamente para evitar que continúe el deslizamiento. abajo

operación para evitar demasiados neumáticos, demasiado deslizamiento; tratar de evitar dos ruedas colgando, no permita que solo dos ruedas estén en el suelo y continúe trabajar.

como tractor, solo se le permite engancharse con el dispositivo de tracción, El objeto remolcado y la cargadora no pueden interponerse entre las personas. y mantener una cierta distancia de seguridad para prevenir accidentes.

Precauciones de seguridad al detener la máquina

La cargadora debe estacionarse en terreno llano y colocar la pala. plano sobre el suelo. Cuando se apaga el motor, es necesario accionar repetidamente el mango de maniobra del dispositivo de trabajo varias veces para Asegúrese de que los cilindros hidráulicos se encuentren en estado de reposo sin presión. Cuando la cargadora solo se puede estacionar en la rampa, los neumáticos deben estar firmemente sujetos. acolchado.

Coloque la manija en posición neutral o intermedia.

Retire primero la llave de la cerradura eléctrica y luego desconecte la alimentación principal.

encender y, finalmente, cerrar (puertas y ventanas).

No permita estacionar en el área con fuego abierto o alta temperatura,

para evitar que el neumático explote por el calor y cause accidentes.

Al utilizar la válvula combinada o el tanque de almacenamiento de aire para inflar

No está permitido pararse sobre la parte delantera de los neumáticos.

para prevenir explosiones y lesiones.

Precauciones de conducción de la cargadora y puntos de operación a, A.
Arranque

(A) Pasos

1. Levante el brazo, gire la cuchara, de modo que el punto de bisagra inferior del brazo esté de 40 a 50 cm por encima del suelo. 2. La mano derecha
sujeta el volante, la mano izquierda será la palanca de operación en la marcha requerida. 3. Observe la situación alrededor de la máquina, haga sonar la bocina.
4. Suelte la palanca del freno de mano. 5. Pise gradualmente el pedal del acelerador para
que la cargadora sea suave (B) Puntos de
operación de la cargadora Al arrancar, escuche el sonido del motor, si la velocidad baja, el pedal del acelerador
debe seguir pisándolo para aumentar la velocidad del motor, para facilitar el arranque.

Turno B

1. Acelerar (1) Aumentar gradualmente el acelerador hasta que la velocidad del vehículo alcance un cierto nivel. 2. Desacelerar (1) Suelte
el pedal del
acelerador, reduciendo la velocidad. (2) Al mismo tiempo, pise el
pedal del freno. El cargador debe estar estacionado para cambiar entre marcha adelante y marcha atrás.

(B) la operación debe acelerarse, pisar el pedal del acelerador, la acción debe ser rápida.

Además de reducir la velocidad del motor, también puede usar el freno de pie para disminuirla. Asimismo, al reducir la velocidad, mantenga la vista al frente, una postura correcta al volante y no mire hacia abajo, a la palanca de mando. Al mismo tiempo, sujete el volante con firmeza y evite que la cargadora se salga de la carretera, previniendo así accidentes.

C. Dirección (A)

Pasos 1 1. Con
una mano sujetando el volante, con la otra enciende el interruptor de la señal de giro.

2. Con ambas manos sujetando el volante, se manipula según sea necesario para corregir la dirección de marcha. 3. Apague el interruptor de la señal de giro (B). Puntos principales
de la operación. .

1. Antes de girar, dependiendo de las condiciones de la carretera, reduzca la velocidad de conducción, si es necesario, a baja velocidad. 2. Al
conducir en línea recta, corrija la dirección de viaje, retroceda ligeramente a tiempo, no retroceda bruscamente, ya que esto provoca que la cargadora se desvíe. Al girar, de acuerdo con la curva de la carretera, gire el volante, de modo que la rueda delantera se ajuste a la curva. Cuando la rueda delantera esté cerca de la nueva dirección, es decir, comience a retroceder, la velocidad de la rueda de retroceso debe ser la adecuada para las necesidades de la curva.

3. El interruptor de la luz intermitente debe usarse correctamente para evitar que solo se encienda y no se apague.
D. El método de frenado se puede dividir en frenado predictivo y frenado de emergencia. Al conducir, el operador debe seleccionarse correctamente para garantizar la seguridad en la conducción.

(A) Frenado predictivo: al conducir una cargadora, el operador detecta el terreno, la presencia de peatones, vehículos y otros cambios en las condiciones del tráfico, o anticipa posibles dificultades, y aplica medidas de desaceleración o estacionamiento deliberadas, lo que se conoce como frenado predictivo. Este frenado no solo garantiza la seguridad en la conducción, sino que también evita daños a las piezas de la máquina y a los neumáticos. Por lo tanto, es uno de los mejores métodos de frenado y debe utilizarse con frecuencia.

El método de operación de frenado anticipativo tiene los siguientes dos tipos: 1. Frenado de desaceleración; se realiza con la palanca de operación en posición de trabajo, se utiliza principalmente para reducir la velocidad del motor y limitar la velocidad de desplazamiento de la cargadora, generalmente se utiliza antes del estacionamiento, en descensos y al atravesar secciones irregulares. El método es: después de detectar la situación, primero suelte el pedal del acelerador, use una velocidad baja del motor para restringir la velocidad de conducción, de modo que la cargadora desacelere, y según la situación, presione el pedal del freno de forma continua o intermitente, de modo que la cargadora reduzca aún más la velocidad de la cargadora. 2. Frenado de parada: se utiliza al estacionar. El método es: suelte el pedal del acelerador, cuando la velocidad de desplazamiento de la cargadora se haya reducido en cierta medida, presione el pedal del freno, de modo que la cargadora estacione suavemente.

(B) Frenado de emergencia de la cargadora en caso de emergencia durante el trayecto, el operador utiliza rápidamente el freno, en la distancia más corta para detener la cargadora y evitar accidentes, lo que se conoce como frenado de emergencia. El frenado de emergencia en los componentes de la cargadora, los neumáticos causarán mayores daños y, a menudo, debido a la inconsistencia del par de frenado de las ruedas izquierda y derecha, o a las diferencias de adherencia de las ruedas izquierda y derecha y la superficie de la carretera, provocará que la cargadora se "deslice", "derrape lateral" y pierda el control direccional. Por lo tanto,

El freno de emergencia solo debe usarse como último recurso. El procedimiento es el siguiente: sujete el volante, suelte rápidamente el pedal del acelerador, pise con fuerza el pedal del freno y, mientras aprieta la palanca del freno de mano, aplique la máxima fuerza de frenado para que la cargadora se detenga inmediatamente. Al usar el freno de emergencia, las ruedas traseras suelen patinar, provocando una vibración violenta en la cargadora. En casos graves, puede hacer que la cargadora dé vueltas, especialmente en superficies con poca adherencia (como nieve, hielo, barro, etc.). Para prevenir y reducir el deslizamiento de las ruedas traseras, se recomienda seguir las siguientes medidas:

1. El uso del método de operación de "frenado intermitente", de modo que las ruedas no se detengan por completo o se detengan lo menos posible. El método específico de operación es: el pie izquierdo con la mayor fuerza sobre el pedal del freno, y tratar de frenar en un corto período de tiempo para detener la rueda; comenzar a detener el momento, y luego disminuir inmediatamente la fuerza sobre el pedal (sin soltar completamente el pedal del freno), para evitar que las ruedas se detengan por completo o patinen lateralmente; y luego, pisar el pedal del freno con gran fuerza, y tratar de detener las ruedas en un corto período de tiempo para detener la rueda, y luego disminuir la fuerza sobre el pedal.

Por lo tanto, la operación repetida permite que la cargadora obtenga un mejor efecto de frenado y reduce el deslizamiento lateral. 2. Al
detectar deslizamiento lateral, se debe detener el frenado inmediatamente y girar el volante en la dirección del deslizamiento. Una vez que la cargadora esté en la posición correcta, se debe girar suavemente el volante a la posición de conducción normal.

E.
Estacionamiento 1. Suelte el pedal del acelerador para que la cargadora
desacelere. 2. Según la distancia de frenado, pise el pedal del freno para que la cargadora se detenga en el lugar designado. 3. Coloque la palanca de operación en punto muerto. 4. Accione la palanca del freno de mano para frenar. 5. Baje el brazo móvil para que la cuchara toque el suelo. 6. Para dar marcha atrás, gire suavemente el volante a la posición de conducción normal.

F. Inversión La inversión se realizará después de que la cargadora esté completamente detenida, invirtiendo las operaciones de arranque, dirección y frenado con las mismas operaciones de avance.

(A) postura de conducción

Al retroceder a tiempo para observar la situación detrás de la máquina, se pueden adoptar las siguientes posturas: 1. Desde la ventana trasera
para mirar hacia atrás: la mano izquierda sujeta el borde superior del volante para controlar la dirección de la parte superior del cuerpo hacia el lado derecho del giro, la parte inferior del cuerpo ligeramente inclinada, el brazo derecho apoyado en el respaldo a la altura de la cabeza, la cabeza hacia atrás, ambos ojos mirando al objetivo trasero. 2. Mirando hacia atrás

Retrovisor para marcha atrás: es una forma indirecta de observar el objetivo, es decir, ver la parte trasera del coche y el objetivo para determinar cuánto girar el volante. Generalmente, la observación con el retrovisor es incómoda.

(C) selección de objetivo desde el espejo retrovisor para observar la marcha atrás, puede elegir la puerta del garaje, el sitio y la posición de estacionamiento cerca del edificio o árbol como objetivo, mirar la parte trasera del automóvil en el centro o las dos esquinas del automóvil, hacia atrás.

(D) Los aspectos esenciales de la operación al dar
marcha atrás: primero, observe el terreno circundante, los vehículos y los peatones. Si es necesario, salga del vehículo para observar, envíe una señal de marcha atrás y toque la bocina para advertir a los peatones. Luego, coloque la marcha atrás y comience a retroceder como si estuviera avanzando. Al dar marcha atrás, no acelere demasiado, mantenga el pedal estable y evite acelerar o desacelerar bruscamente para prevenir accidentes.

Al dar marcha atrás, si desea girar la parte trasera del coche hacia la izquierda, gire el volante hacia la izquierda; en sentido contrario, gírelo hacia la derecha. Gire más rápido, gire rápido, gire despacio, gire despacio. Para dominar la operación de "conducción lenta, giro rápido". Dado que el radio de recorrido de las ruedas delanteras exteriores es mayor que el de las ruedas traseras al girar marcha atrás, preste especial atención a las ruedas delanteras y exteriores y al equipo de trabajo para asegurarse de que no toquen otros objetos u obstáculos, mientras mantiene el control de la dirección.

Precauciones al levantarse o abandonar el asiento del conductor

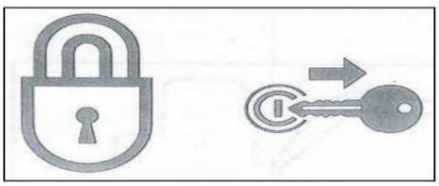

Al levantarse de la cabina, baje las patas de apoyo a ambos lados de la unidad de trabajo al suelo y detener el motor. Toque inadvertido de cualquiera de Las manijas de control pueden hacer que la máquina se mueva y provocar lesiones graves. lesiones o muerte.

Tenga en cuenta: No toque los controles de la pluma ni los controles hidráulicos de la cuchara. estos controles. Antes de abandonar el asiento de la cabina, baje la unidad de trabajo a la a tierra y apague el motor. También apague el interruptor de encendido y el principal. interruptor de encendido.

No fume ni tenga una llama abierta mientras manipula combustible o trabaja en el sistema de combustible. No abandone el lugar de trabajo mientras reposta combustible o aceite lubricante.

No retire el tapón del depósito de combustible para repostar mientras el motor esté en marcha o No se ha enfriado. Además, no salpique combustible sobre las superficies calientes de la máquina. o el cableado de componentes de sistemas electrónicos.

Limpie inmediatamente cualquier derrame de combustible o aceite hidráulico. Compruebe si hay combustible y Fugas de aceite hidráulico. Elimine las fugas y limpie la máquina antes de ponerla en marcha.

No utilice combustible para la limpieza. Utilice siempre disolventes no inflamables.

Almacene todos los líquidos y materiales inflamables en un lugar seguro y bien ventilado.

lugar. Un cortocircuito en el sistema eléctrico puede provocar un incendio. Compruebe

Revisa diariamente si hay conexiones de cables sueltas o dañadas. Vuelve a conectar los clips de sujeción del cable. Reparar o reemplazar los cables dañados.

Tenga cuidado de no aplastar

Nunca coloques las manos, los pies u otra parte del cuerpo. partes entre los marcos superior e inferior o entre neumáticos, entre la carrocería y el trabajo unidad, o entre cilindros y movimiento partes. Las dimensiones de estos huecos cambian cuando la máquina se mueve y podría causar lesiones graves o la muerte.

Uso de productos opcionales

Consulte para su revisión antes de instalar las opciones. Dependiendo del tipo de accesorio o su combinación, el accesorio puede entrar en contacto con la cabina u otras partes de la máquina. Antes de usar, asegúrese de que la opción instalada no entra en contacto con otras partes.

No utilice piezas que no hayan sido revisadas y aprobadas. Hacerlo puede poner en peligro la seguridad o afectar negativamente la vida útil del funcionamiento o del servicio. de la máquina.

La empresa no se hace responsable de ninguna lesión, accidente o producto daños causados por el uso de piezas no autorizadas.

II. Funcionamiento y uso

1. Pasos de la operación

1. Antes de conducir y operar, el operador debe familiarizarse con él mismo con el rendimiento, la estructura, el mantenimiento técnico, método de operación de la cargadora y realizar la operación de acuerdo con las regulaciones. Además del conductor, otros lugares en la máquina Están estrictamente prohibidos.

2. Al descargar materiales al vagón, el cubo debe levantarse para una altura que no toque la caja del coche, evitando que el cubo se mueva. tocar la caja del coche y prohibir que el cubo cruce la parte superior de el taxi del coche.

3. Al bajar una pendiente, utilice la desaceleración automática, no pise el pedal. el pedal del acelerador para evitar la aceleración de la potencia de vuelco, lo que provoca accidentes graves.

4. La cargadora debe detenerse inmediatamente para su inspección después de vadear en el agua, si se descubre que el freno falla debido a la inmersión en agua, debe frenarse continuamente, utilizando calor para eliminar el agua en las pastillas de freno, para que el freno vuelva a la normalidad lo antes posible. posible.

5. Cuando la cargadora esté funcionando, nadie podrá pararse delante. de ello, y el cubo no está permitido para transportar personas durante el viaje.

6. Cuando se esté trabajando, está prohibido pararse debajo del brazo móvil, y Está prohibido trabajar y transitar cerca de otras personas y otras máquinas.

7. Está estrictamente prohibido utilizar el acelerador a alta velocidad. operación.

Cuando el operador abandona la posición de conducción, debe colocar el cucharón. En tierra, apague el motor y corte el suministro eléctrico.

8. Evite estrictamente que el cubo toque el maletero del coche y prohibir el cubo de cruzando la parte superior de la cabina del coche.

9. No pise el pedal del acelerador para evitar el Potencia de funcionamiento tras la colisión.

10. Encuentre la falla de freno causada por el agua. inmersión, realizar frenado continuo, utilizar para

elimine el agua de las pastillas de freno, para que el freno vuelva a funcionar.

normal.Calor

11. Nadie tiene permitido pararse frente a la máquina y el cubo.

No está permitido transportar personas durante el proceso de viaje.

12. Mantenga la máquina limpia, apriete las piezas sueltas para evitar la

aflojar y aumentar el desgaste de las piezas o provocar la pérdida de piezas.

13. Detenga la máquina a tiempo para eliminar cualquier anomalía y detenga la

funcionamiento antes de que se encuentre la causa y se elimine la falla.

En primer lugar

Es necesario sentarse en la cabina. Gire el asiento.

Para que funcione, utilice el cargador frontal o

estado de la excavadora, en general, como se muestra a la derecha.

figura, el interruptor maestro de potencia en el lado derecho de

el cuerpo, el asiento de la dirección del lado inferior derecho,

encuentra las piezas que se muestran en la ilustración, ahora en el

estado de apagado.

Punto de paso

1. Encienda el interruptor principal de alimentación.

2. Como se muestra en la figura de la derecha, gire el interruptor principal de alimentación hacia la

girado otros 90 grados a la posición que se muestra en la ilustración,

La energía está encendida, la carrocería del vehículo está alimentada y todas las líneas están encendidas.

energizado.

A partir de

Pasos de funcionamiento de la cargadora frontal

La ilustración es la siguiente:

Pasos de la operación:

Como se muestra en la figura de la derecha.

En primer lugar, inserte la llave en el ojo de la cerradura.

lado derecho del volante, después de insertar

La tecla, mantén pulsada la tecla para girar hacia abajo.

para 30 grados primero, y la pantalla será

energizado y encendido. En la rotación hacia abajo de 30 grados, presione y

Mantenga presionada la llave durante 3-6 segundos, el vehículo arranca, el encendido del vehículo

tiene éxito.

La imagen de la derecha muestra

Palanca de operación del cargador, en el lado derecho de el asiento.

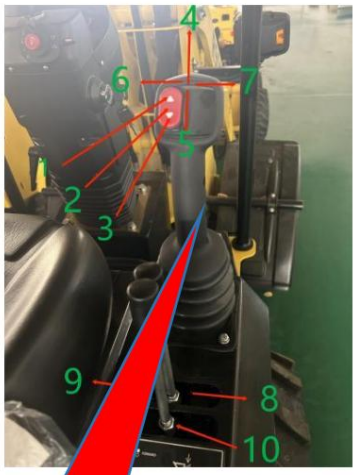

Operación de la cargadora

1. La marcha es la marcha hacia adelante, el vehículo se mueve. Avanzando en línea recta, las ruedas giran hacia adelante.
2. En punto muerto, el vehículo no se mueve. en su lugar.
3. La marcha es marcha atrás, el vehículo viaja recto hacia atrás. Las ruedas giran hacia atrás.
4. Engranaje para el brazo móvil hacia arriba.
5. Engranaje para el brazo móvil hacia arriba.
6. Engranaje para la retracción de la cuchara
7. Engranaje para bajar el cubo
8. Engranaje para cambio rápido extendido
9. Engranaje para retracción de cambio rápido
10. Engranaje para el accionamiento del equipo auxiliar, manivela.

Como se muestra en la imagen del lado derecho.

Instalado en el lado izquierdo del volante en la cabina, el lado izquierdo del pedal del freno, freno pedal, para que el vehículo realice el frenado de emergencia, frenado.

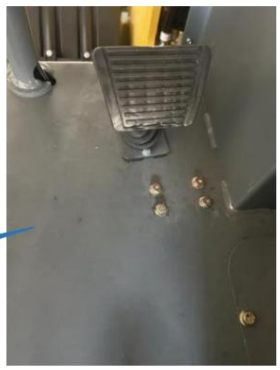

Freno

Pedal del acelerador

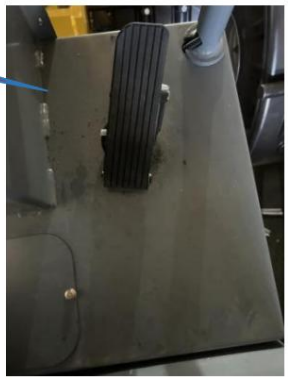

Como se muestra en la imagen del lado derecho.

Instalado en el lado derecho del volante de la cabina, el lado derecho del pedal del acelerador, para que el vehículo tome una gran potencia, el El pedal del acelerador se presiona hasta la altura del vehículo, determina la velocidad del vehículo y la

progreso del trabajo. Cuanto menor sea el ángulo del pedal del acelerador, Cuanto más se pisa el acelerador, y viceversa.

Procedimiento de funcionamiento del volante

Presta atención al manejar el volante:

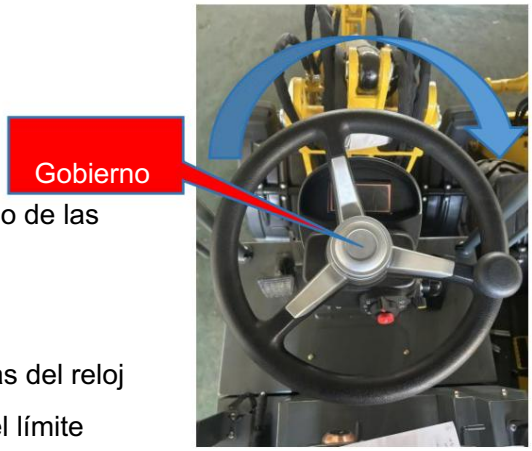

El volante se gira una vuelta en el sentido de las agujas del reloj y el vehículo se gira hacia el bien.

Gire el volante en el sentido de las agujas del reloj tres vueltas y media; el vehículo girará hasta el límite máximo a la derecha.

Gire el volante en sentido contrario a las agujas del reloj una vuelta, el El vehículo gira a la izquierda.

Gire el volante tres vueltas y media en sentido contrario a las agujas del reloj. veces, el vehículo gira a la izquierda al límite máximo.

Operación de bajar el volante

botones

Como se muestra en la imagen, se utilizan los botones situados en la parte inferior del volante y la palanca.

El botón redondo rojo de la bocina es la bocina. botón, que sirve como advertencia.

Palanca del botón de luces. El estado que se muestra es el de luz apagada.

Para encender las luces de cruce, se gira la palanca del botón de la luz hacia la izquierda.

Gire la palanca hacia la derecha para activar las luces bajas.

Para encender las luces largas, hay que girar la palanca del botón de las luces dos veces hacia la derecha.

Gire la palanca del botón hacia arriba un clic para activar la señal de giro a la izquierda.

Al girar la palanca del botón en paralelo, se desactiva la señal de giro.

Gire la palanca del botón una vuelta hacia abajo para activar la señal de giro a la derecha.

Procedimiento de operación de la excavadora trasera

El siguiente procedimiento se muestra en la imagen.

1. Empuje la palanca del manillar izquierdo hacia adelante para desplegar el brazo pequeño.

2. Tira de la izquierda palanca del manillar hacia atrás para retraer el brazo.

3. Empuje la palanca izquierda. a la derecha para girar el brazo a la derecha.

4. Empuje la palanca izquierda. a la izquierda para girar el brazo de la izquierda.

5. Pulsa la tecla Shift derecha.

Mueva la palanca hacia adelante para extender el brazo.

6. Tire de la palanca derecha hacia atrás para retraer el brazo.

7. Empuje la palanca del manillar derecho hacia la derecha para desplegar la pala.

8. Empuje la palanca del manillar derecho hacia la izquierda para retraer la pala.

9. El de la izquierda es el botón de aplastar.

10. Se empuja hacia adelante la segunda palanca izquierda para desplegar el soporte izquierdo.

pierna.

11. La segunda palanca izquierda se acciona para retraer la pata de apoyo izquierda.

Tres izquierdas

12. La cuarta palanca izquierda empuja hacia adelante para desplegar la pata de apoyo derecha.

13. Tire de la palanca izquierda 4 para retraer la pata de apoyo derecha.

En el lado izquierdo de la plataforma de operación se encuentra el botón grande de la luz del brazo.

14. Empuja hacia adelante para encender la luz.

15. Empuja hacia atrás para apagar la luz.

En el lado derecho de la plataforma se encuentra el botón del acelerador.

16. Gire a la derecha y el acelerador se hará cada vez más grande.

Gire el acelerador hacia la izquierda y el acelerador se vuelve más pequeño y menor.

Procedimiento para cambiar la línea de combustible

Como se muestra en el diagrama anterior.

El interruptor de aceite está en el lado izquierdo del asiento, gire el interruptor de aceite, adelante 30 grados, para suministrar petróleo al frente tubería del cargador, el suministro de aceite a la parte trasera

La tubería de la retroexcavadora está cortada y la retroexcavadora trasera no se puede utilizar.

Como se muestra en la siguiente figura.

Con el interruptor de palanca de la línea de aceite en el lado izquierdo del asiento, gire la línea de aceite interruptor basculante, hacia atrás 30 grados, a suministrar aceite a la tubería de la retroexcavadora trasera, cortar cortar el suministro de aceite a la tubería de la retroexcavadora delantera, y dejar inoperable el cargador frontal.

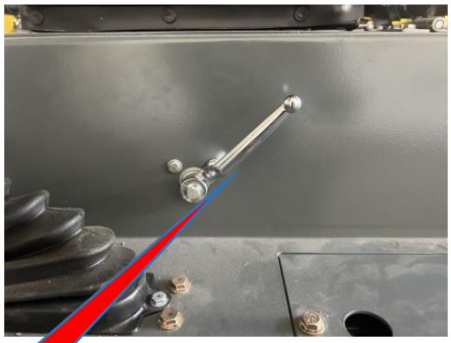

Guerra trasera

Vehículo

Procedimiento de funcionamiento del freno de mano

Pasos de la operación:

Como se muestra en la imagen de la parte superior, El freno de mano está en posición horizontal.

cuando esté en condiciones de funcionamiento, como se muestra en la imagen de la parte superior.

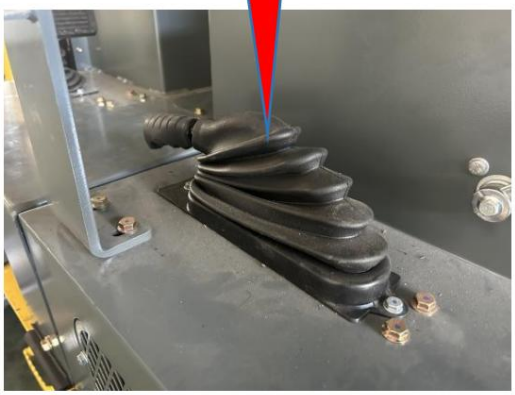

Según la imagen que se muestra a continuación, La imagen del lado inferior muestra, cuando el estado de funcionamiento se detiene, el El freno de mano está accionado, en estado de frenado, y el vehículo no moverse para evitar que el vehículo patine y cause imprevisibilidad consecuencias.

Nota: Si vuelve al estado de funcionamiento desde el estado de frenado, necesitará presionar el botón de freno en la parte delantera de la palanca del freno de mano, presione y mantenga presionado el botón frontal y suéltelo freno de mano después del freno de mano es aplanado al estado de funcionamiento. El Luego se utiliza la máquina.

.

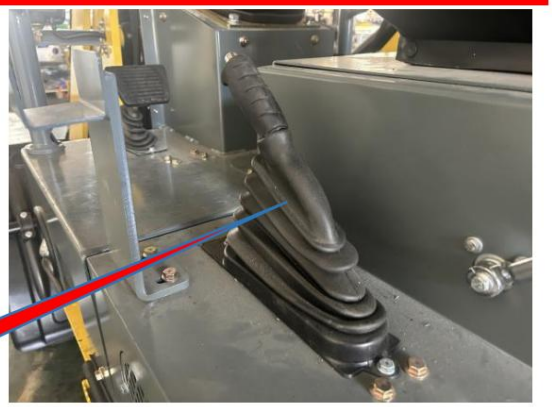

Vehículo

Máquina fija presta atención a

Para evitar daños a la rápida cambiando cilindro durante transporte, poner el cambio rápido un extremo sobre una almohadilla de madera para evitar que se tocando la placa inferior.

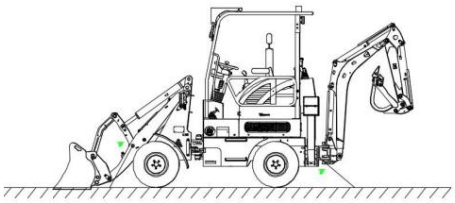

1. Deja caer el cubo
2. Extiende el cubo y el barril.

cilindro completamente y déjelo caer lentamente abajo.

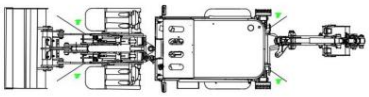

3. Apague el motor y retire la llave del interruptor de arranque.
4. Apague el interruptor principal de alimentación.
5. Coloque almohadillas debajo de ambos extremos del neumático para evitar el movimiento del mismo.

máquina durante el transporte. Sujete la máquina firmemente con cadenas de hierro. o cables de acero de resistencia adecuada. Preste especial atención a asegurar el máquina para que no se deslice hacia un lado.

descargar

1. Solo se puede instalar y descargar sobre un terreno sólido y completo, mantener una distancia segura del borde de la carretera.
2. Aplique el freno y coloque la pastilla sobre el neumático para asegurarse de que el vehículo no se mueve.
3. Retire las cadenas o cables de acero que fijan la máquina.

4. Encienda el interruptor de encendido e inserte la llave.

5. Arranca el motor.

6. No pise el pedal del acelerador.

7. Levante el dispositivo en funcionamiento y sepárelo del suelo.

8. Levanta el cubo.

9. La máquina camina lentamente.

10. Mantenga el dispositivo en funcionamiento lo más bajo posible sin que toque el suelo.

u otros objetos

Aspectos que requieren atención en el estacionamiento durante la temporada de lluvias.

En la temporada de lluvias, en lugares estrechos o barrancos, se debe retirar la tierra.

peligro de descarga, debe coordinarse con la excavadora. Porque

Las excavadoras están mucho mejor equipadas que las cargadoras en lugares donde el agua

es profundo o donde las condiciones de la carretera no están claras. La cargadora no debe ser

Corrió directamente hacia arriba para evitar el peligro. También existen riesgos relevantes.

personal de evacuación junto a la observación y el mando, para garantizar

seguridad personal. Después de que la excavadora encuentre una posición segura y apropiada,

Deje que la excavadora primero cave la tierra hasta la posición adecuada y

Eliminar la cargadora. O la excavadora directamente en la cuchara de la cargadora.

para la pala, en el coche de la carretera para concentrarse en la conducción, haga un pequeño acelerador

velocidad uniforme hacia adelante. No abra la puerta de repostaje repentinamente ni frene bruscamente.

El frenado de emergencia en carreteras resbaladizas es fácil de realizar en la dirección de la cargadora.

Fuera de control, el elegante vehículo es muy peligroso. No pongas el brazo

demasiado alto, lo que provoca un centro de gravedad inestable, en la rueda de

Inclinación o sesgo excesivo, la tierra debe ser retirada inmediatamente, de vuelta a

Reparar la superficie de la carretera antes de trabajar. En la temporada de lluvias, la cargadora debe

garantizar la seguridad del cargador cuando se utiliza el tractor. Solo garantizando

nuestra propia seguridad ¿podemos rescatar a otros? Especialmente cuando se trata de ayudar al coche

en la rampa, asegúrese de ver las condiciones de la carretera, si hay demasiado barro,

Lo mejor es quitar primero la tierra. Si es posible, lo mejor es detenerse en

el garaje, y trate de evitar estacionar en un ambiente excesivamente húmedo.

para elegir almacenamiento en interiores. Si la operación de prevención de óxido es muy

Es importante que lo mejor sea detenerse en el garaje y tratar de evitar estacionar en

un ambiente excesivamente húmedo para elegir almacenamiento en interiores.

La operación de prevención es muy importante, el estacionamiento prolongado debe comenzar

La máquina una vez al mes y conducirla, para que la batería se cargue. Después almacenar la máquina durante mucho tiempo, secar la grasa en el vástago del pistón y Llene cada pieza con grasa. En el estacionamiento de la máquina es para mantener el funcionamiento Dispositivo seco y limpio, no le ponga agua, para que no se oxide y se dañe.

El funcionamiento de la máquina no es eficaz.

Mantenga limpio el chasis.

Después de la operación de la temporada de lluvias, el El chasis de la cargadora debe limpiarse y el lugar necesario debería ser mantenido para evitar la oxidación. Comprobar si los tornillos de liberación de aceite son Si están sueltos, manténgalos en buen estado a tiempo.

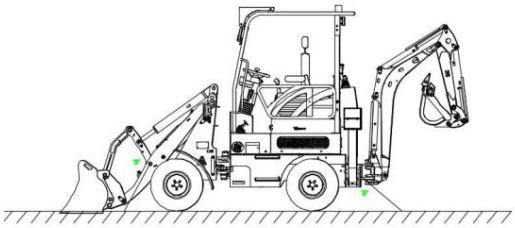

Donde la máquina tiene agua, debe eliminarse a tiempo para evitar óxido que afecta la espiritualidad de la máquina. Al estacionar al aire libre aire, preste atención a comprobar si la tapa del depósito de combustible y del depósito hidráulico están bien ajustados para evitar problemas innecesarios causados por la filtración del agua de lluvia. el tanque. En días lluviosos, pero también revise el elemento filtrante del cargador.

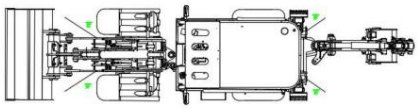

Filtro de aire para evitar el agua de lluvia. Cuando el elemento filtrante de papel está dañado. y bloqueado, debe ser reemplazado y mantenido a tiempo. Además, Debemos prestar atención al desgaste del anillo de sellado en el aceite del motor. regla, para evitar su desgaste causado por la filtración de lluvia en el interior de la aceite, también se debe revisar la boca de llenado de aceite, estacionar al aire libre cuando sea necesario, puede cubrir una bolsa de plástico, para comprobar el uso de la línea de máquinas de puesta en marcha para comprobar si el sodio suelto u oxidado es el correcto.

Precauciones de seguridad al estacionar

1 La cargadora deberá detenerse en terreno plano y nivelar la cuchara sobre el tierra. Cuando el motor se cala, se debe tirar de la palanca de mando. Repetidamente para asegurar que cada cilindro hidráulico se encuentre en un estado de reposo no libre. Sujete las ruedas cuando la cargadora solo pueda detenerse en la rampa. Presione el freno. pedal para hacer que la cargadora se detenga palanca de freno de mano para colocar el cambio Coloque la palanca en punto muerto y nivele el cucharón con el suelo; reduzca gradualmente la Reduzca la velocidad del motor al ralentí durante unos minutos, presione el botón de parada para detenerlo.

apague el motor y luego desconecte el interruptor principal de alimentación; deténgase en la rampa para colocar una cuña en la almohadilla trasera (o delantera) del neumático

2. Coloque las distintas asas en una posición neutral o intermedia.

3. Tome la llave de bloqueo de energía, luego cierre el interruptor de energía y finalmente cierre las puertas y ventanas.

4. No se detenga en áreas con fuego abierto o altas temperaturas, para prevenir Explosión por calor de los neumáticos, provocando accidentes.

Cuando utilice la válvula combinada o el tanque de almacenamiento de aire para inflar el neumático, la gente no debe pararse sobre la parte delantera del neumático para evitar una explosión lesión.

Levanta la máquina

No levante la máquina cuando Hay alguien en ello. Asegúrese que el cable de acero utilizado para levantar la máquina tiene fuerza suficiente para soportar el peso de la máquina. No levante la máquina en cualquier posición distinta a la prevista en lo siguiente pasos. De lo contrario, la máquina perderá el equilibrio. No levante la máquina. en el lado de la dirección de la carrocería superior del automóvil. Coloque el dispositivo de trabajo abajo. antes de levantar. Al levantar, mantenga la máquina nivelada. Es peligroso caminar debajo de la máquina cuando esté elevada. En este caso, no caminar debajo de la máquina.

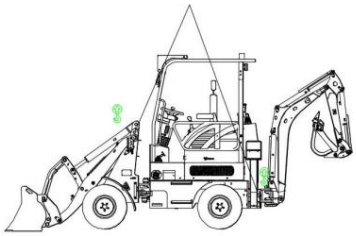

1. Arranque el motor. La unidad de trabajo está ubicada en la parte delantera de la máquina.
2. Extienda completamente el cilindro de la cuchara y el cilindro de la varilla de la cuchara, y luego dejar caer el dispositivo de trabajo al suelo con el cilindro de la pluma.
3. Bloquee firmemente la palanca del seguro,
4. Apague el motor y asegúrese de que no haya nada alrededor de la cabina. Luego, salga de la máquina y cierre la puerta de la cabina y el cristal de la ventana delantera.
5. Después de que la máquina se eleve del suelo, compruebe cuidadosamente si la La máquina está equilibrada, y luego se levanta lentamente.

Máquina equipada con una zanja de elevación

1. Arranca el motor. El

La unidad de trabajo está en el

parte delantera de la máquina.

2. Extiende el cubo

cilindro y cubo

Cilindro de varilla completamente,

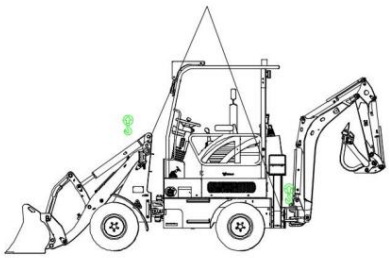

y luego dejar de trabajar

dispositivo al suelo con el cilindro de la pluma

3. Bloquee firmemente la palanca del seguro,

4. Al levantar, compruebe si hay fugas de aceite en la vía de aceite hidráulico.

En la parte superior del cilindro de la pluma se producirá el cambio de postura.

5. Cuando la máquina se eleve del suelo, deberá detenerse por un tiempo. Después

La máquina es estable, debería seguir subiendo lentamente.

remolque

Instrucciones de uso

Para garantizar la seguridad de la persona y del equipo, el conductor debe

observe las siguientes precauciones

1. El vehículo puede ser conducido por personal capacitado y con licencia de conducir.

2. Antes de arrancar, se debe revisar el vehículo periódicamente.

3. Conducción, debe arrancar suavemente, dirección, conducción, frenado, estacionamiento.

Reduzca la velocidad con anticipación al conducir o al girar el volante en carreteras mojadas o lisas.

4. Al conducir, se debe prestar atención a los peatones, los obstáculos y los baches.

5. Nadie tiene permitido pararse sobre la mercancía remolcada. No conduzca el vehículo.

desde una posición fuera del asiento del conductor.

6. No remolque los artículos sueltos o apilados de forma irregular.

7. Repostar combustible, para que el motor se apague.

8. Al revisar la batería o el nivel de aceite, manténgase alejado de

Fuegos artificiales. (En la batería se produce hidrógeno que puede explotar e incendiarse).

9. Cuando el coche, la palanca de cambios debe estar en punto muerto, el motor

Si se apaga el motor, tire del freno de mano y corte la alimentación. Al estacionar en

la rampa (punto muerto en la rampa superior y hacia adelante en la pendiente descendente) y la cubierta

las ruedas con bloques.

Dos procedimientos operativos

1. Antes de conducir cada día, compruebe la cantidad de aceite, combustible y refrigerante,

que deben reemplazarse; compruebe si los pernos y tuercas externos están sueltos.

o caerse; compruebe si la presión de los neumáticos es normal; compruebe si la

El libre movimiento del volante, el pedal del embrague y el pedal del freno es normal;

si las luces y la bocina funcionan normalmente; si el acelerador

El pedal es flexible y normal; compruebe que no haya rastros de fugas debajo del coche; compruebe

cualquier mantenimiento anormal o informe. Nota: para cualquier falla o avería, haga

No arranque el vehículo antes de la reparación.

2. Al arrancar el motor normalmente, la palanca de cambios debe estar colocada

En punto muerto, presione el pedal del acelerador y luego gire la llave de encendido.

Coloque la llave en la posición de arranque. Después de arrancar, suelte la llave inmediatamente.

para restablecer automáticamente a la posición de encendido, cada hora de arranque debe

no exceder los cinco segundos, el intervalo entre los dos inicios debe ser de diez

segundos, no puede comenzar tres veces consecutivas, debe verificar si

El sistema de suministro de petróleo y otros sistemas tienen una falla y comienzan después

Solución de problemas. Después de que el motor arranca, se levanta el pedal del acelerador.

a 1/3, de modo que el motor funcione a baja velocidad varias veces, de modo que

El tractor puede arrancar cuando la temperatura del agua sube a 60-70 .

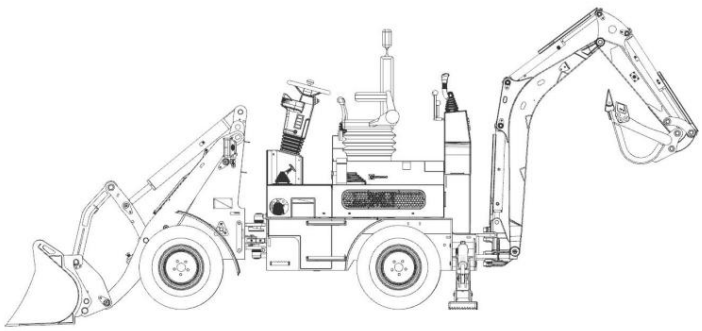

Presta atención a:

Cuando la temperatura ambiente es baja, se debe girar la llave.

en sentido contrario a las agujas del reloj hasta el final para precalentar, y precalentar durante 20 segundos.

antes de empezar.

2. simplemente conduciendo, debería experimentar y asegurarse de que el rendimiento del

El sistema de frenado con los pies y con las manos es bueno y fiable.

3. Durante el proceso de conducción, debemos prestar atención con frecuencia a si

La lectura del instrumento y las luces de alarma funcionan con normalidad.

4. El coche es estable cuando no lleva carga.

5. El tractor con remolque debe evitar paradas de emergencia y maniobras bruscas.

o un giro brusco.

6. Cuando el tractor esté funcionando normalmente, no ponga los pies en el embrague.

pedal.

7. El tractor no puede frenar de emergencia mientras conduce, al presionar

El pedal del freno no debe ser demasiado brusco, un deslizamiento libre de la rueda causó

por accidente.

8. Durante el proceso de conducción, el tractor debe prestar atención a escuchar.

No debe haber ningún sonido normal y, si es necesario, deténgase para comprobar y eliminar.

9. Al estacionar, la palanca de cambios debe colocarse en punto muerto.

posición. Después de que el coche se detenga, el motor debería seguir funcionando al ralentí durante un tiempo.

poco tiempo antes de que se cale, y el freno de mano debe apretarse después

estancamiento.

10. todos los días para detenerse para que se caiga el interruptor de encendido, corte el vehículo

circuito.

12. en la estación fría, el tractor debe usar anticongelante o estacionado en el

garaje cálido, un lado del bloque de cilindros del motor congelado y agrietado, cilindro

cabeza. Si no hay un garaje con calefacción, se debe colocar agua de refrigeración y

El anticongelante de larga duración no se pospone. Si la temperatura es inferior a -30 ,

El electrolito también debe protegerse de la congelación. Al recibir

el coche, la palanca de cambios debe estar en punto muerto, el motor debe

Apague el motor, tire de la palanca del freno y corte el suministro eléctrico. Al estacionar

en la rampa, cuelgue el equipo correspondiente (hacia adelante en la rampa, hacia abajo en la rampa).

(en bajada), y calzar las ruedas con bloques. Normas de seguridad

Nadie más debe subirse al tractor, al perno de remolque o al remolque cuando el

El vehículo está funcionando Un grande

El radio de giro debe ser

Se requiere remolcar más remolques

Asegúrese de que lo arreglado

La posición está firmemente en el

remolque, y tenga más cuidado

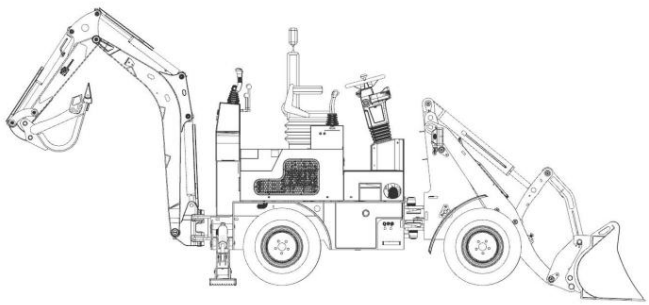

cuando se conduce en malas carreteras

Condiciones Evite descensos rápidos y frenazos bruscos para evitar caídas o

vuelca después de que el tractor se detiene por completo. Viceversa. Cuando

Al conducir cuesta abajo, utilice el freno motor, no accione el control de velocidad.

manivela, si el tractor está más allá del rango de velocidad de la marcha, puede usar el

pedal de freno La tracción no deberá exceder 1,5 veces su propio peso.

La tracción debe basarse en su propio peso.

Operación en pendiente ascendente

estado

Atención:

1.Tenga en cuenta que cuando el

El vehículo está funcionando vacío.

cuesta arriba, el cubo delantero

dispositivo, el brazo grande debe ser

levantado, el brazo grande debe estar

elevado por encima de la altura de

la pendiente y el frente

Hay que elevar el cubo

para evitar colisiones, como

Se muestra en la imagen de arriba.

2. Tenga en cuenta que cuando el

El vehículo está funcionando vacío,

acciona el interruptor de la línea de combustible,

ajuste el interruptor de la línea de combustible hacia el lado trasero, el brazo grande del cubo trasero es retraído, el brazo pequeño debe retraerse y el dispositivo de la pala trasera

Se retrae, tenga en cuenta que todos los dispositivos en funcionamiento deben retraerse.

3. Preste atención a la operación del vehículo pesado, la pala delantera

como la parte superior de la operación, el dispositivo de la cuchara trasera necesita

que el cuerpo a ambos lados de las piernas de apoyo hacia abajo, para evitar la parte trasera

El dispositivo de cubo funciona cuando el centro de gravedad del vehículo es inestable,

lo que conlleva graves consecuencias por el vuelco del vehículo.

4. Cuando el vehículo está estacionado en una pendiente, debe operar

los pasos, pisar el freno - tirar del freno de mano, para evitar que el vehículo

para evitar derrapes, para evitar el peligro.

5. Cuando el vehículo trabaje cuesta arriba, preste atención a la pala delantera de

la capacidad máxima de elevación de la pala, trabajo, debe asegurar que los parámetros

del límite del vehículo, para garantizar que el vehículo funcione de forma controlable. rango, prohibir sobrecargar sobrepeso, lo que resulta en la ocurrencia de consecuencias graves.

6. Cuando el vehículo esté trabajando cuesta arriba, preste atención a la elevación máxima. capacidad del cucharón trasero y bajar los dispositivos de las patas de soporte ambos lados del vehículo, cuando está en funcionamiento, la capacidad máxima de elevación de El vehículo debe estar garantizado dentro de los límites de los parámetros para asegurar que El vehículo está funcionando dentro del rango controlable y está prohibido. sobrecargar y sobrepeso, lo que puede provocar la aparición de lesiones graves. consecuencias.

7. Cuando el vehículo completa el trabajo. Cuando el vehículo está cuesta abajo, el Se retira la cuchara delantera, se levanta y se retira el brazo delantero, pagar prestar atención a la longitud del cubo trasero para evitar colisiones, lo que resulta en en graves consecuencias de un posible vuelco.

8. Cuando el vehículo esté en descenso. En primer lugar, cambie la tubería de combustible. interruptor de control, gire el asiento hacia la parte trasera del cuerpo, la parte trasera El cuerpo a ambos lados de las piernas de apoyo se retrajo, el brazo grande se elevó hacia arriba. la altura de la pendiente, para evitar colisiones, preste atención a la parte trasera de la longitud del cubo de la carrocería, para evitar colisiones que provoquen vuelcos graves consecuencias. Luego, pise el pedal del freno, suelte el freno de mano, y luego levante suavemente el pedal del freno, el vehículo avanza lentamente hacia abajo, prohibir pisar el pedal del acelerador, lo que resulta en una velocidad excesiva, lo que da lugar al fenómeno del vuelco.

9. Cuando el vehículo circula por una carretera lisa, la distancia de frenado es dentro de dos metros. Después de que el vehículo arranca, hay una distancia de seguridad, El frenado con el pedal del freno dentro de dos metros es calificado. Cuando el vehículo está viajando sobre una superficie de carretera lisa para detenerse, cuando se detiene bruscamente, usted debe pisar el pedal del freno y el pedal del acelerador al mismo tiempo. Tire hacia arriba El freno de mano se utiliza para evitar derrapes, lo que puede tener graves consecuencias.

11. Posición de la etiqueta adhesiva del vehículo

Bien

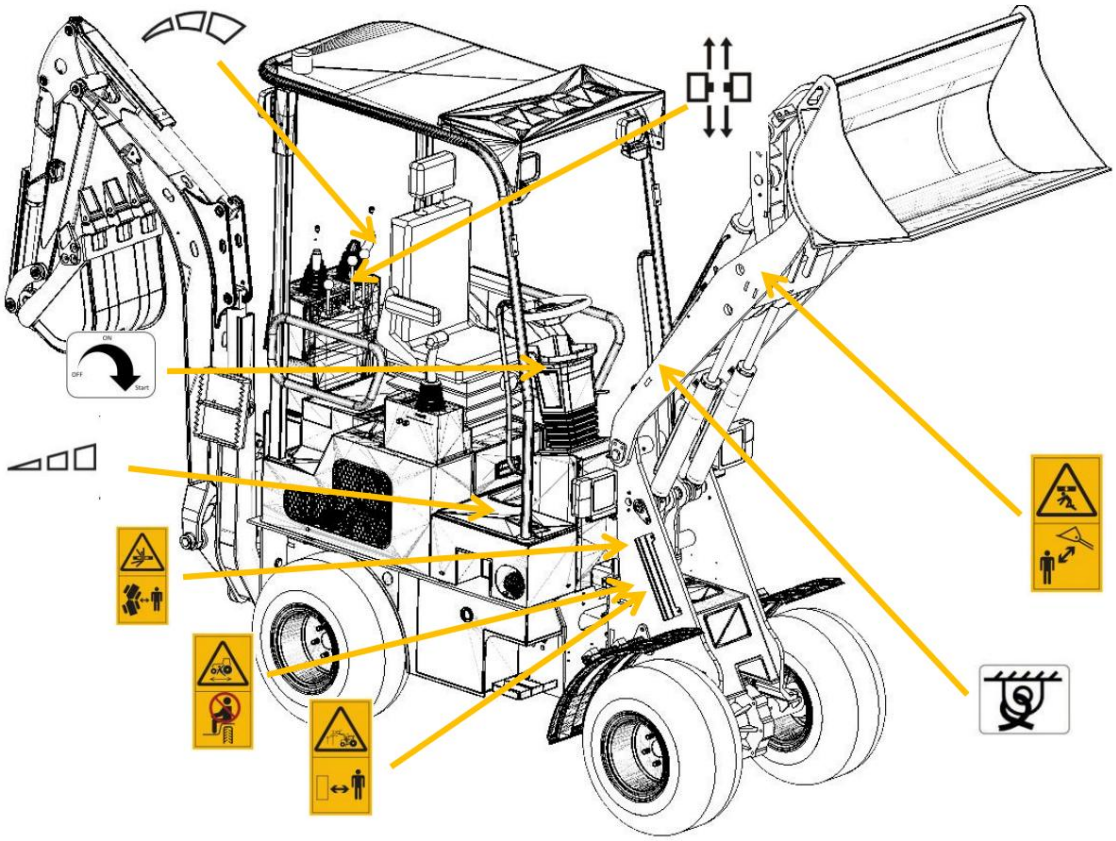

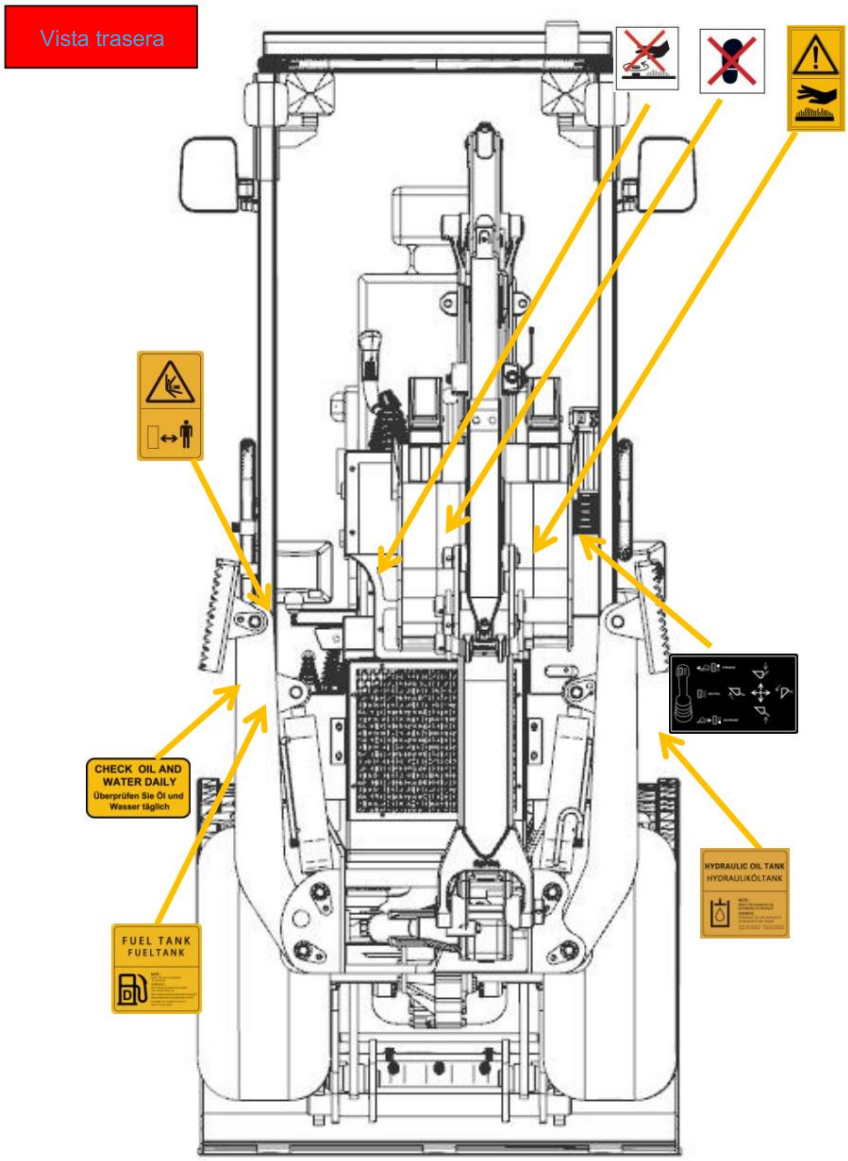
Vista trasera
CHECK OIL AND WATER DAILY
Überprüfen Sie Öl und Wasser täglich
FUEL TANK
FUELTANK
HYDRAULIC OIL TANK
HYDRAULIKÖLTANK

Vista izquierda

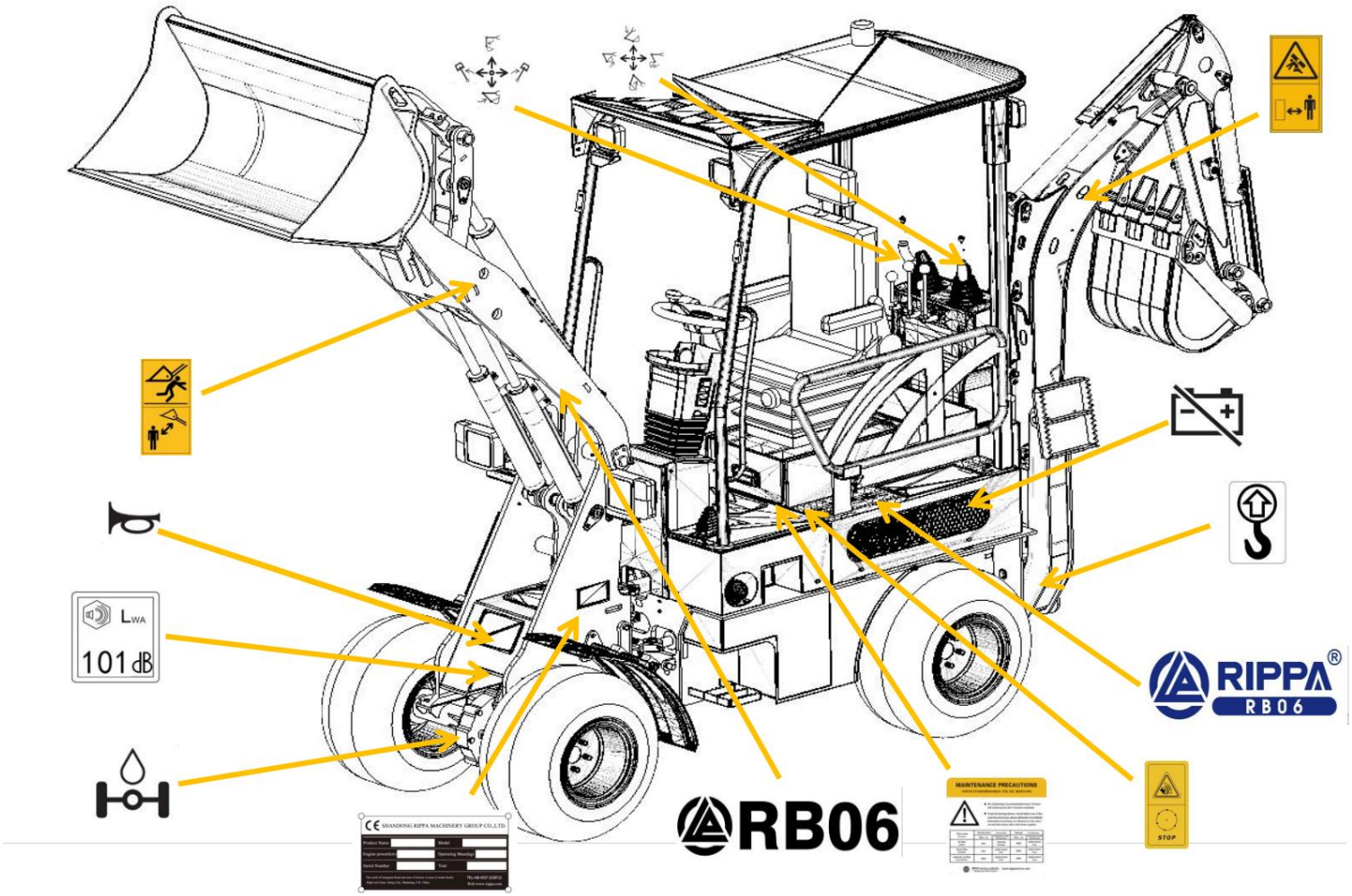

lado izquierdo

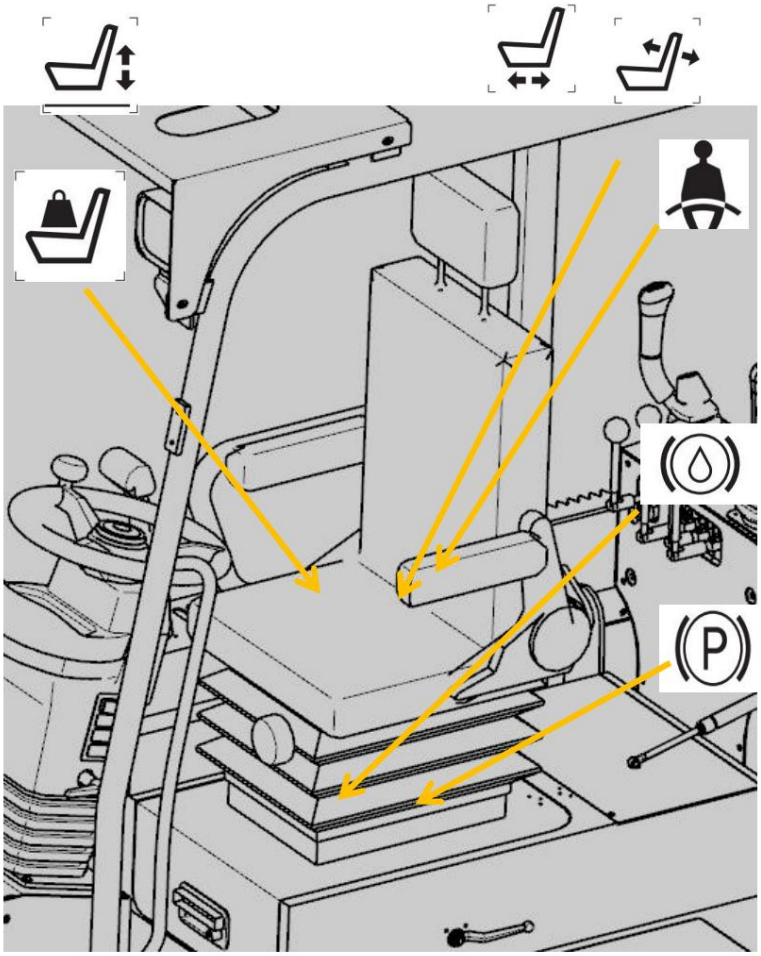

(1) Está prohibido tocar la pala del ventilador del motor para evitar cortarse las manos o los dedos.

Nota: Está prohibido tocar las aspas del ventilador del motor para evitar lesiones que puedan poner en peligro la vida.

(2) Mantenga una distancia segura cuando la cargadora levante el brazo y la cuchara. Evite apretar todo el cuerpo.

Nota: Cuando el brazo de carga esté elevado, está prohibido permanecer de pie a ambos lados del brazo en movimiento para evitar lesiones personales graves.

(3) Manténgase alejado del área de la articulación para evitar lesiones al apretarla.
cuerpo entero.

Nota: Manténgase alejado de la máquina. Evite sufrir lesiones.

(4) Peligro de cables, manténgase alejado del peligro de cables.

PRECAUCIÓN: Evite operar debajo de líneas de alto voltaje al maniobrar el máquina para prevenir descargas eléctricas.

(5) Diagrama esquemático de la manivela de operación del cargador

NOTA: Realice el funcionamiento básico de la máquina cargadora según al diagrama anterior. Está estrictamente prohibido operar el cargadora sin seguir las señales.

(6) Está prohibido abrir el orificio de llenado de la tapa del anticongelante a alta temperatura.
estado de funcionamiento.

NOTA: Está prohibido abrir el orificio de llenado con el vehículo en funcionamiento.
para evitar quemaduras.

(7) Puerto de llenado del tanque de combustible

Nota: El combustible se llena de acuerdo con la cantidad de aceite especificada.

(8) Depósito de aceite hidráulico

Nota: Llene el aceite hidráulico según la cantidad especificada.

(9) Revisión diaria de aceite y agua

NOTA: Es necesario revisar diariamente el aceite hidráulico y el combustible.

(10) Advertencia: tenga cuidado con las manos quemadas

PRECAUCIÓN: Evite quemarse las manos con las tuberías de aceite o las piezas de la máquina.

(11) No se permite estar de pie debajo del dispositivo en funcionamiento.

PRECAUCIÓN: Está estrictamente prohibido permanecer en el área de trabajo de la máquina.

No dañe ni borre las marcas de la máquina.

(12) No pisar

PRECAUCIÓN: No pisar las zonas señalizadas.

(13) Precauciones de mantenimiento

PRECAUCIÓN: Mantenga la máquina en el tiempo requerido como se muestra en el diagrama.

(14) Diagrama de marcado de la posición de elevación

Nota: Especifique la posición de elevación. Está prohibido rasgar la etiqueta.

(15) Evite pasar por encima de los neumáticos de los automóviles y prohíba sentarse en las vías.

Nota: Prohibido en la zona ciega del automóvil.

(16) Pegatina con el logotipo de la empresa

(17) Pegatina del modelo

(18) Posición del cordón

Nota: Se puede utilizar la posición de elevación con eslinga dentro de la posición de etiquetado.

(19)

Nota: El nivel de ruido de la bocina es de 94 decibelios.

(20)

Atención: Tome las precauciones necesarias.

(21) Clave de inicio

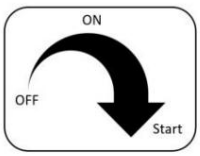

Nota: Guárdalo bien

(22) Cierre del asiento

(23) Inclinación del asiento hacia adelante y hacia atrás

(24) Ajuste del movimiento del asiento hacia adelante/atrás

(25) Ajuste de altura del asiento

(26) Marcado de la palanca de operación

(27) Cuerno

(28) Marcado del acelerador mecánico

(29) Desconexión y apagado de la batería

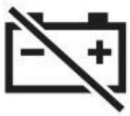

(30) Marcado electrónico del acelerador

(31) Abróchese el cinturón de seguridad

(32) Marcado del fluido hidráulico del eje

(33) Marcado del líquido de frenos

(34) Marcado del sistema de frenado con freno de mano

(35) Marcado del cilindro fijo del dispositivo de bloqueo

Nota: Nadie tiene permitido permanecer debajo del cilindro.

(38) Marcado del asa izquierda del cubo

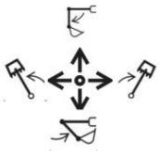

(39) Marcado de la manivela de operación en el lado derecho del cubo

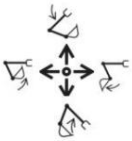

(40) Marcado de la placa de identificación

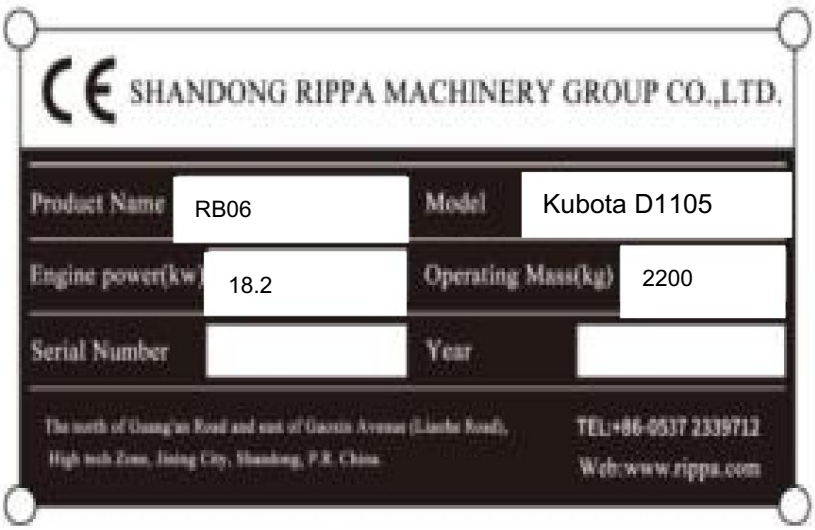

WWW.MAQUINARIADIRECTO.COM

III. Conducta inapropiada

No opere en zonas pantanosas.

No gire bruscamente mientras camina. Si necesita operar la cuchara excavadora o el dispositivo de operación de la cuchara mientras camina, hágalo lo suficientemente despacio como para tener el control total en todo momento.

• No utilice el cubo para

desmantelar, hacer palanca o nivelar

operaciones.

Al operar la pala frontal, usted

Hay que tener en cuenta que existe un límite máximo para la sección de carga.

Presta atención a los parámetros del límite máximo y no lo sobrecargues.

el cubo. Resultar en consecuencias incontrolables.

La sección de carga frontal tiene un límite máximo. Consulte los parámetros básicos.

Por favor, no sobrecargue el cubo.

Normas de operación

1. Acelerar bruscamente justo después del arranque Cuando el motor acaba de arrancar, la temperatura del cuerpo es baja, la viscosidad del aceite es alta, la fluidez es baja y el aceite no puede fluir suavemente a cada punto de lubricación en poco tiempo. Si se acelera bruscamente en este momento, se producirá un aumento instantáneo de la velocidad del motor, y aunque el suministro de aceite y la presión de la bomba de aceite aumenten, no podrá satisfacer los requisitos de volumen de lubricante y presión de aceite de las piezas móviles de forma instantánea, y las piezas móviles no podrán establecer una buena película lubricante, lo que resultará en fricción seca instantánea y provocará un desgaste severo. Una lubricación deficiente de las piezas móviles también aumentará la resistencia de operación, y si el acelerador, los pistones, las bielas y el cigüeñal producen un impacto violento, acelerará el daño de las piezas de la máquina. Además, en los motores diésel con turbocompresor, es muy fácil dañar el sello de aceite debido a una lubricación deficiente, lo que resulta en una falla del turbocompresor, reduciendo la potencia del motor diésel. Por lo tanto, una vez que la cargadora arranque, debe funcionar suavemente a baja velocidad (entre 500 y 700 rpm), y está prohibido acelerar bruscamente.

2. Funcionamiento directo sin calentar el motor tras el arranque.

Debido a la baja temperatura del cuerpo, la viscosidad del aceite es alta, la bomba de aceite no suministra suficiente aceite, lo que provoca que las piezas móviles no reciban una lubricación adecuada durante un corto período de tiempo, sufriendo desgaste. Cuando la carga es grande, pueden ocurrir accidentes, incluso al tirar del cilindro o sujetar la losa. En invierno, la manguera hidráulica es quebradiza y puede reventar fácilmente durante el funcionamiento directo, lo que provocará fugas de aceite hidráulico. Por lo tanto, después de arrancar la cargadora, debe dejarse en ralentí para que se caliente y realizar pruebas de funcionamiento hasta que la temperatura y la presión del aceite alcancen niveles normales antes de su uso.

3. Reponga directamente el refrigerante durante el funcionamiento. 4.
Un refrigerante insuficiente provocará escasez de agua y sobrecalentamiento del motor diésel.

5. El motor diésel se reabastece directamente con refrigerante a alta temperatura.

Todo el sistema de refrigeración generará instantáneamente una gran diferencia de temperatura, lo que provocará que la culata, la camisa del cilindro, el bloque del motor, etc., se vuelvan quebradizos al instante, generando microfisuras y fugas graduales de agua de refrigeración, lo que a su vez causará fugas de aceite y aire. Por lo tanto, cuando la temperatura del motor diésel sea demasiado alta, se debe aumentar ligeramente la velocidad de ralentí para que la temperatura del agua descienda a unos 50 °C. Luego, se debe apagar el motor, desenroscar el tapón del radiador, liberar el vapor de agua e inyectar refrigerante lentamente.

6. Ralentí prolongado
Especialmente en operaciones de campo invernales, clima frío, no es fácil arrancar, muchos conductores están acostumbrados a dejar la cargadora en ralentí por mucho tiempo. El ralentí prolongado presentará escasez de aceite en la bomba de aceite, baja presión de aceite, el movimiento demanda volumen de aceite y presión de aceite puede no cumplir con los requisitos, la resistencia a la fricción aumenta, desgaste, especialmente en el pistón, desgaste de la camisa del cilindro, fácil causa gas; a veces también puede llevar al atasco de la válvula y el anillo del pistón. Además, el ralentí prolongado es una atomización deficiente del diésel, combustión incompleta, causará un período de retardo prolongado, depósitos de carbono graves, trabajo irregular.

Por lo tanto, la cargadora no puede permanecer inactiva durante mucho tiempo; el tiempo de inactividad suele ser de unos 5 minutos.
7. Calentar la máquina cuando sea difícil de arrancar. Cuando la cargadora no arranca fácilmente, algunos conductores utilizan fuego abierto en la entrada de aire o en la interfaz del tubo de entrada de aire y el tubo de gas de la bomba de aire, arrancar.

El motor diésel, motor diésel de combustión forzada. Esta práctica no solo quemará el filtro de aire, sino que también provocará un encendido incorrecto, un encendido prematuro o retardado del motor diésel, un funcionamiento irregular, y daños en las piezas mecánicas, como la camisa del cilindro, el pistón y otras partes sometidas a esfuerzos debido a impactos violentos y fuerzas desiguales. Por lo tanto, está estrictamente prohibido arrancar el vehículo con dificultades para encenderlo.

8. Parada con carga o inmediatamente después de la operación: Cuando la cargadora se detiene con carga o inmediatamente después de la operación, el sistema de refrigeración deja de funcionar de inmediato y la capacidad de disipación de calor disminuye drásticamente. El calor generado por la acumulación de calor en las proximidades de la fuente de calor no se puede distribuir de manera oportuna, lo que provoca que la culata, la camisa del cilindro, el bloque del cilindro y otras partes calentadas por el agua de refrigeración hiervan, se sobrecalienten y se erosionen por altas temperaturas. Al mismo tiempo, también se deteriora el aceite adherido a su superficie, lo que resulta en dificultades para el siguiente arranque.

Además, si el motor se detiene repentinamente, la temperatura del sobrealimentador aumentará hasta aproximadamente 600 , lo que puede provocar fácilmente daños en el anillo de sellado. Por lo tanto, el cargador debe descargarse antes de que se apague la llama y funcionar sin carga durante 3-5 minutos, de modo que la temperatura baje a menos de 40 , la temperatura del agua baje a menos de 50 , antes de detenerse.

9. Acelerar a fondo antes de detenerse. Muchos conductores creen erróneamente que, antes de detenerse, deben pisar ligeramente el acelerador para que el exceso de combustible diésel sin quemar permanezca en el cilindro y facilite el siguiente arranque. En realidad, esto provoca una combustión incompleta, humo negro y un aumento de la carbonilla. Además, pisar ligeramente el acelerador incrementa repentinamente la fuerza de inercia de las piezas móviles, lo que agrava su desgaste. En segundo lugar, el combustible sin quemar fluye por la pared del cilindro hacia el cárter de aceite, diluyéndolo y acortando su vida útil. Por lo tanto, la operación correcta es, sin carga, mantener una velocidad baja y constante después de detenerse.

10. Caminar en el proceso de deslizarse hacia la pala

En la operación de carga, muchos conductores están acostumbrados a la inercia de máquina de alta velocidad hacia la pila de material apresurada, desaceleración natural, luego palear los materiales. El uso de la inercia de conducción al montón hará toda la máquina por el impacto violento, la fuerza desigual de los componentes, Todo el cuerpo de la máquina es muy dañino. Esto provocará deformación. del cubo, brazo móvil, bastidor delantero, etc., grietas, debido a fuerza violenta, aumento del par, fácil deslizamiento y deformación por torsión; transmisión Los componentes también son muy fáciles de dañar. El funcionamiento correcto es el cargadora en la pala antes del frente de la conducción de baja velocidad hacia el

Pila de material Introduzca la cargadora en la pila lentamente a velocidad constante.
y aumentar gradualmente el acelerador para palear.

IV. Parámetros básicos

Parámetros del nuevo motor diésel			
Básico realizar romance parámetros	Masa total de la máquina (kg)	2200	
	Dimensiones generales (mm)	L4800W1150H2350	
	Ancho del cubo (mm)	1150	
	Distancia entre ejes (mm)	1730	
	Distancia entre ejes (mm)	840	
	Terreno mínimo Espacio libre (mm)	155	
	Velocidad máxima de desplazamiento (km/h)	012	
	Capacidad de escalada (%)	25	
	Radio de giro mínimo (m)	3.6	
Motor	Modelo de motor	Kubota D1105	
	Velocidad nominal (r/min)	3000	
	Potencia nominal (kW)	18.2	
	Desplazamiento (L)	1.12	
	Cilindros	3	
	Método de enfriamiento	Refrigeración por agua	
	Cantidad de aceite de motor para cambio (L)	6	
	Tipo de combustible	Gasóleo	
Especificaciones del neumático		26×12.0012	
Combustible tanque	Depósito de aceite hidráulico (L)	22	
	depósito de combustible (L)	22	
Datos de la carrocería del vehículo		Sección de carga	Sección de excavación
	Capacidad nominal del cubo (m³)	0,6	0,08
	Masa de carga nominal (kg)	600	80
	Altura máxima de descarga (mm)	2025	3200
	Profundidad máxima de excavación (mm)		2490

	Distancia de descarga (mm)	650	2600
	Ángulo de deflexión (°)	75	111
	Tiempo de elevación de la cuchara a plena carga (s)	8	6
	Tiempo de descenso de la cubeta (s)	4	4
	Longitud de la pluma (mm)	1680	1840
	Longitud del brazo pequeño (mm)		1190
Cargando hidráulico sistema	Bomba viajera	Modelo	Bomba de pistón
		Marca	Hengli
		Presión nominal (MPa)	34,5
		Caudal nominal (L/min)	90
	Bomba en funcionamiento	Modelo	Bomba de engranajes/514
		Nombre de la marca	Parker
		Presión nominal (MPa)	20
		Caudal nominal (L/min)	42
	Válvula de trabajo	Modelo	Válvula cuádruple de accionamiento manual
		Marca	Italia M45
		Presión nominal (MPa)	18
	Motor viajero	Modelo	Motor cicloidal controlado por líquido BM5
		Marca	DETON
		Desplazamiento nominal (ml/r)	315*2
	Mecanismo de dirección	Modelo	101S5100
		Nombre de la marca: Dalí	Dalí
		Desplazamiento del mecanismo de dirección (ml/r)	100
		Caudal nominal (L/min)	40
Excava	Válvula de trabajo	Modelo	Manual de ocho enlaces

ting hydraulic sistema			válvula
		Marca	CDB158
		Presión nominal (MPa)	18

Parámetros de elevación

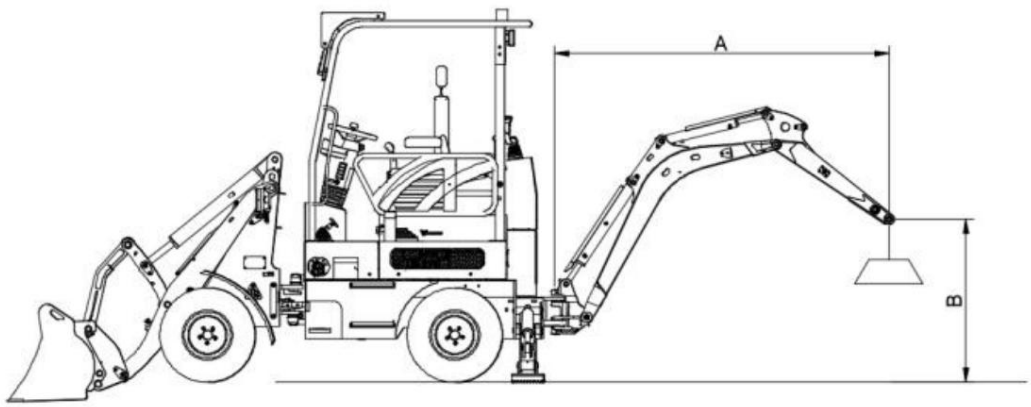

A: Radio de carga	Condiciones de funcionamiento
B: Altura del punto de Londres	Brazo grande de 940 mm
C: Capacidad de elevación	1780 mm de brazo
Cf: Cargas nominales sobre el frente	peso: 1835 kg
Cs: Cargas nominales	Ancho de vía: 230 mm
(Unidad: kg)	Espacio entre rieles: 840 mm

Altura del punto largo (Unidad: m)	Radio de carga A (soporte de excavadora estática)								
	1.5		2		2.5		Radio de carga A (Soporte estático de la excavadora 1,5 2 2,5)		
	do F	do s	do F	do s	do F	do s	Cf	Cs	A(mm)
1.5	565	625	104	383	388	304	330	222	3201
1	686	647	521	388	449	298	334	220	3300
0,5	804	571	635	394	454	286	339	218	3376

0 (Calificación)	9 3 4	6 1 6	6 8 3	4 3 8	4 8 1	3 0 1	423	230	3317
1	9 4 8	6 3 5	5 8 3	4 5 3	5 0 8	3 2 3	438	258	2.2862
1.1	9 6 2	7 0 4	5 3 8	4 6 4	5 2 5	3 4 0	454	274	2784

Esquema hidráulico

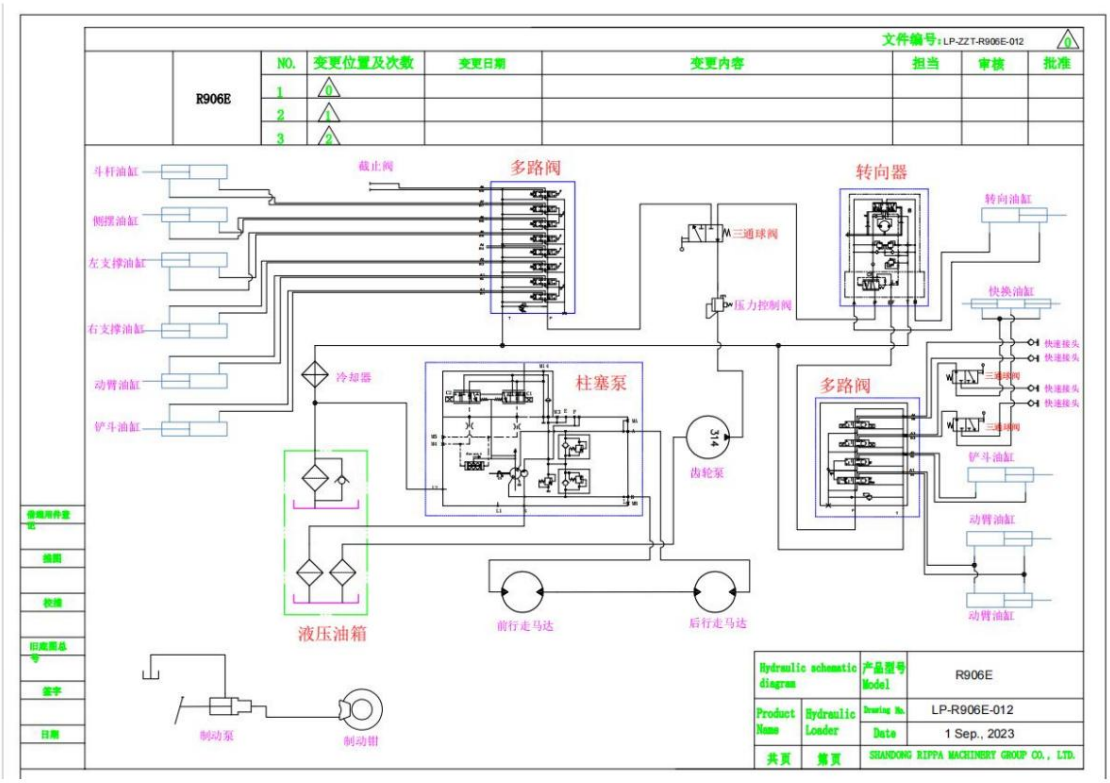

Esquema eléctrico

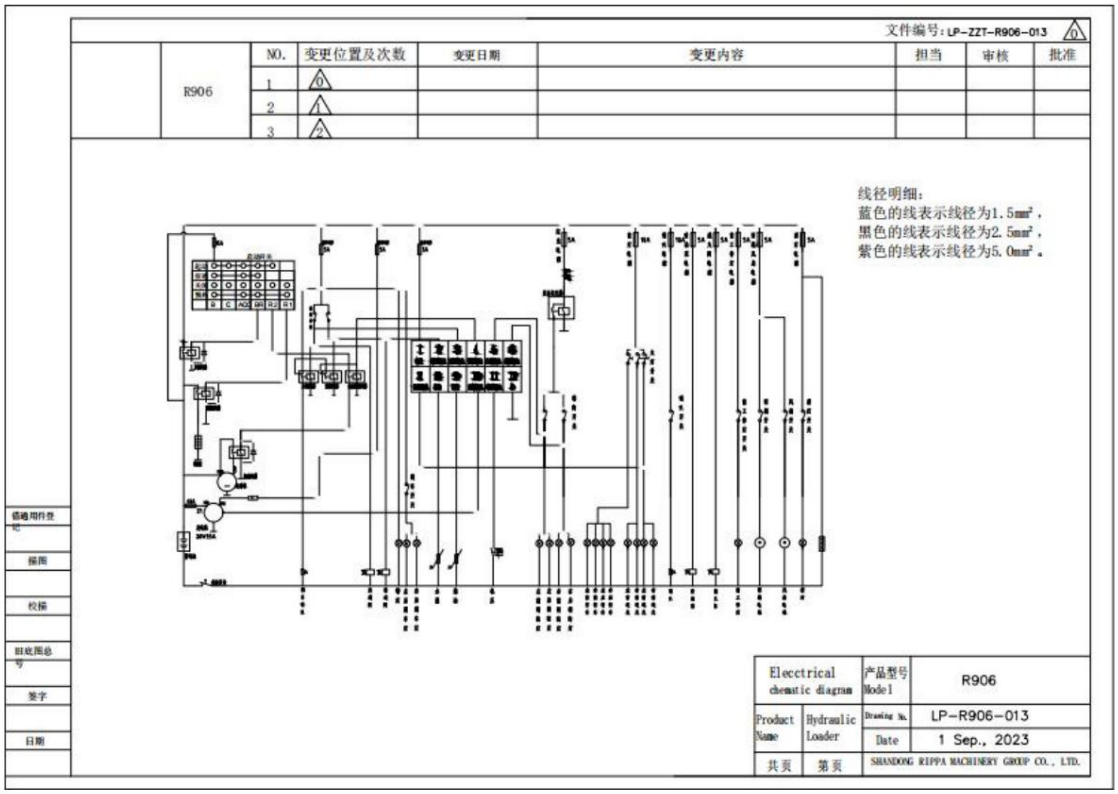

V. Fallos comunes y soluciones

Fallos comunes	Causas de falla	Soluciones
Máquina sin potencia, movimiento lento	Tubería de aceite obstruida o fuga de aceite apretada	Desmonte y limpie o apriete la tubería de aceite.
	Bomba de freno dañada. Reemplace la bomba de freno.	
	Entrada de aceite de la bomba de aceite de aceite si está obstruida.	Limpie o reemplace la tubería de entrada
	Fallo del motor	Contacte con la fábrica para la revisión del motor.
La máquina no lo hace mover	Bomba dañada	Sustituir la bomba de pistón
	Acoplamiento dañado	Reemplazar el acoplamiento
	Desviación del aceite hidráulico debido a la inclinación de la máquina. a un lado	Añada fluido hidráulico o nivele la máquina.
La máquina no lo hará viajar	La manguera del motor de viaje es desconectado o dañado	Instale la manguera en su lugar o reemplace el motor de traslación.
	Fusible fundido o dañado	Sustituya el fusible correspondiente.
El motor emite humo negro y tiene sin energía	Llenar en exceso el aceite del motor	Ajuste el nivel de aceite según los límites superior e inferior de la varilla medidora.
	Avería del motor. Contacte con el fabricante para la reparación del motor.	
El volante no gira	La caja de dirección está atascada.	Limpie o reemplace la dirección. engranaje
	Mecanismo de dirección obstruido o sin sistema interno lubricación	Lubricar o reemplazar el mecanismo de dirección
El motor no arranca. Hay agua mezclada con el gasóleo.		Vaciar el aceite y rellenar.
El motor se mantiene	La velocidad del motor es demasiado baja.	Ajustar la velocidad del motor a 800 rpm
	La válvula de alivio está demasiado apretada.	Afloje la válvula de alivio.
El motor no arranca	Voltaje de la batería insuficiente	Carga o utiliza una batería externa para iniciar la carga del fuego.

	El suministro de gasóleo seco conduce a la tubería Aire en la tubería	Desconecte la línea de combustible diésel del motor y drene el aire antes de la instalación, o bien presione la bomba manual para drenar el aire.
	Combustible diésel congelado	Elija el grado correcto de El combustible diésel se ajusta según la temperatura local.
	Fallo del motor	Póngase en contacto con el fabricante para que le hagan el mantenimiento al motor.
	Boquilla del inyector obstruida	Reemplazar los inyectores
	elemento filtrante obstruido	Reemplazar el elemento del filtro
	Filtro dañado	Reemplazar el filtro
	Fusible fundido	Compruebe y reemplace el fusible.
	Bomba de combustible electrónica defectuosa	Sustituir la bomba de aceite electrónica
	Separador de aceite y agua dañado	Reemplace el separador de aceite y agua.
	El aceite es demasiado espeso debido a la baja temperatura.	Reemplace el aceite con el grado correcto. Revise
El acelerador del motor fluctúa	La rotura de la manguera de combustible diésel provoca un fallo en el suministro de combustible. Escaso suministro de combustible	la línea de combustible diésel y ajuste la dirección para asegurarse de que el suministro de combustible sea uniforme.
Aumentar el acelerador continuamente	La virola del acelerador del motor está demasiado apretada.	Afloje la férula del acelerador del motor.
No se puede aumentar el acelerador.	La férula del cable del acelerador está suelta.	Apriete la férula del cable del acelerador.
Común Falla	Causa de Falla	Solución al problema problema
El faro no se enciende o la pantalla no funciona.	El conector del cableado está suelto	Compruebe si el conector del cableado está suelto o desconectado.
	Fusible dañado	Reemplace el fusible
La batería no carga	Generador dañado	Revise el generador del motor que
	Fusible dañado	Reemplazar el fusible.

	Cables dañados	Reemplazar los cables
	Batería dañada	Reemplazar la batería
Motor alto temperatura	Falta de anticongelante. Añadir anticongelante.	
	Radiador obstruido agujeros	Limpiar el radiador agujeros en el tanque de agua
	Sensor dañado	Reemplazar sensor
	Clima de tierras altas efectos	Sustitución de un producto adecuado anticongelante
	Fallo del motor	Contacte con la fábrica para realizar la revisión. motor
Alarma de presión de aceite	Falta de aceite	Añadir aceite
	Sobrecalentamiento del motor. Compruebe el refrigerante.	
	Sensor dañado	Reemplazar sensor
	Fallo en el cableado	Solucionar problemas de cableado

VI. Mantenimiento y cuidado

Mantenimiento del motor

Como sistema de energía principal del modelo, el motor necesita mantenimiento. de acuerdo con el "manual de instrucciones del motor" que se lleva con el vehículo, en estricta conformidad con el manual de instrucciones del motor en el El contenido del mantenimiento del mantenimiento puede mejorar eficazmente el prolongar la vida útil del motor y reducir la frecuencia de fallos.

El contenido principal del mantenimiento incluye principalmente las siguientes partes:

1. El mantenimiento del período de rodaje del motor después del primer uso de 250 horas será necesario mantener.

2. Ciclo de cambio de aceite. (El aceite se utilizará con la máquina, lentamente. consumo, por lo que debe revisar regularmente la cantidad de aceite, no rellenarlo. Hasta la próxima vez que haya que rellenar, la escasez de aceite debe ser oportuna. suplemento, de lo contrario causará graves consecuencias como cilindro tirando, debido a la falta de aceite causada por daños en el motor Los fabricantes no ofrecen garantía.

3. Ciclo de reemplazo del filtro de aceite y del filtro diésel.

4. Ciclo de reemplazo del filtro de aire

Al revisar o realizar el mantenimiento de la máquina, si una persona no autorizada Si arranca el motor o toca la palanca de control, puede causar un accidente grave. accidente con lesiones.

Lista de componentes de seguridad de la máquina

Cuerpo de la máquina	Piezas que deben reemplazarse periódicamente (obligatorio)	Tiempo de reemplazo
Motor	Filtro de diésel	Primeras 250 horas 500 horas
	Filtro de aceite	500 horas o un mes
	Filtro de aire	2000 horas o cuando se encienda la luz de advertencia
Radiador	Anticongelante	12 años
Aparcamiento sistema	líquido de frenos	500 horas
Combustible sistema	Aceite hidráulico	25003000 horas 500
	Gasóleo	horas
	aceite de motor	500 horas

Antes de realizar el mantenimiento, apague el motor, retire la llave y Consérvalo contigo.

No utilice herramientas dañadas o deterioradas, ni herramientas diseñadas para otros usos.
Utilice las herramientas adecuadas para la tarea en cuestión.

Reemplace periódicamente las piezas críticas para la seguridad.

Para garantizar que la máquina pueda utilizarse de forma segura durante un largo período de tiempo. Con el tiempo, debe ser engrasado, inspeccionado y mantenido regularmente.

Mejorar la seguridad: sustituir periódicamente las piezas críticas para la seguridad, como las mangueras de aceite. y cinturones de seguridad.

El término "piezas críticas de seguridad que se reemplazan regularmente" se refiere a piezas que envejecen, se desgastan y se deterioran en su función después de un uso repetido, y cuya El rendimiento cambia con el tiempo. Estas características de estas piezas pueden provocar daños mecánicos graves o lesiones personales, y es difícil para determinar su vida útil restante basándose en la inspección visual o la sensación de su funcionamiento.

Reemplazar "Reemplazo periódico de componentes críticos para la seguridad" lo antes posible a medida que observe cualquier daño durante una inspección visual, incluso si no lo ha hecho. Sin embargo, se alcanzó el intervalo de reemplazo especificado.

Reemplace la línea de combustible regularmente. Las líneas de combustible se desgastan con el tiempo, incluso Si aún no muestran signos de desgaste, reemplácelos ante el primer signo. del desgaste, independientemente del programa de reemplazo.

Al comprobar el combustible, el aceite lubricante, el refrigerante o el electrolito de la batería, utilice una luz a prueba de explosiones para prevenir incendios o explosiones. Si no se hace puede provocar una explosión, causando lesiones graves o la muerte.

Limpieza de la máquina antes del mantenimiento

Apague el motor antes de limpiar la máquina. Cubra la parte eléctrica. piezas para evitar la entrada de agua. La entrada de agua en las partes eléctricas puede puede provocar un cortocircuito o un mal funcionamiento. No limpie la batería ni los componentes electrónicos. componentes de control, sensores, conectores o cabina con agua o vapor.

Apagar el motor antes del mantenimiento

Evite lubricar o realizar ajustes mecánicos a la máquina. mientras está en marcha, o mientras el motor está en marcha aunque la máquina no está funcionando.

Si es necesario realizar el mantenimiento mientras el motor está en marcha, programe una cita. Para que dos personas trabajen en equipo y se mantengan en comunicación entre sí.

Una persona debe sentarse en el asiento del conductor para que el motor pueda ser apagar inmediatamente si es necesario. Esta persona debe tener especial cuidado No tocar las palancas de control ni los pedales, salvo que sea necesario.

La otra persona que realiza el mantenimiento debe asegurarse de que su cuerpo o la ropa se mantiene alejada de las partes móviles de la máquina. Si las herramientas o si se lanzan o introducen otros objetos en el ventilador, pueden ser expulsados o triturado. No arroje ni introduzca nada en el ventilador.

Precauciones al repostar

No está permitido fumar ni utilizar llamas abiertas durante el repostaje ni en las inmediaciones del punto de repostaje.

No retire la tapa del tanque de combustible o repostar mientras el motor está en marcha o tiene No enfriado. No esparza combustible sobre caliente. superficies de la máquina.

Llene el tanque de combustible en un lugar bien ventilado. área. No llene el tanque de combustible. Hay Debe haber espacio para que el aceite se expanda. El combustible derramado debe limpiarse. inmediatamente. Apriete bien el depósito de combustible. Si falta el tapón del depósito de combustible, reemplácelo con el original. El uso de un producto no autorizado y de mala calidad El tapón de combustible ventilado puede crear presión interna en el tanque de combustible. Seleccione el combustible, el aceite y la grasa adecuados según la temperatura. Ya sea que o Si no ha transcurrido el tiempo especificado, si el aceite se calienta demasiado, no se puede utilizar. Es una buena idea reemplazarlo. Reemplace el aceite si se ensucia demasiado o se enrancia. independientemente del tiempo especificado. Al repostar, no mezcle diferentes marcas de aceite. Si cambia de marca, reemplace todo el combustible/aceite.

Combustible presupuesto	Parte	Diesel Especificación	Parte
GB252	Porcelana	BS2869A1 o A2 Unidos Reino	

ASTM D975 N.º 1D,S15	Unido Estados Canadá	ISO 8217DMX	Internacional
Biodiesel Biodiesel mezclas con B5 ASTM D6751, D7467			
EN590:96	europeo Unión	JIS K2204 Segundo grado	Japón
Biodiesel Biodiesel mezclas con B5 ENI4214, EN590			

El combustible diésel debe cumplir con los estándares anteriores. Esta tabla

Enumera varias especificaciones de combustible vigentes en el mundo.

Precaución:

1. Puerto de llenado del tanque de combustible diésel, al llenar el tanque de combustible diésel, preste atención.

Primero desenroscar el depósito de combustible diésel cubierta a la derecha lado del cuerpo, usar el embudo a Conéctate con el llenado del depósito de combustible puerto, luego use el

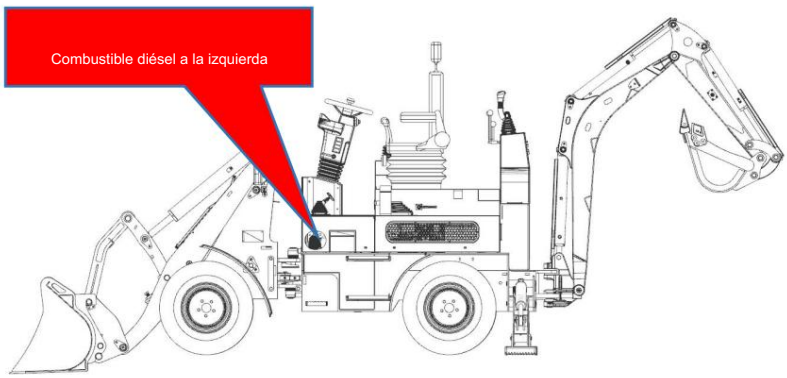

Cubo del depósito de combustible para llenar el combustible diésel, preste atención a encender la alimentación. interruptor, preste atención al medidor que muestra la posición de llenado del

tanque de combustible, para evitar que se llene en exceso, lo que provocará a que la tapa del tanque no se puede cerrar, lo que resulta en graves consecuencias.

Capacidad del depósito de combustible: 22 litros

Cuando el tanque de combustible está lleno, el panel de instrumentos muestra "lleno".

2. Después de repostar, apriete el tapón del depósito de combustible en el sentido de las agujas del reloj.

3. Puerto de llenado del tanque de aceite hidráulico, al llenar el aceite hidráulico, pagar Atención al lado izquierdo de la carrocería del coche, primera tapa del depósito de aceite hidráulico Desenroscado, utilice el embudo y la conexión del puerto de llenado del tanque, y luego utilice el cubo del tanque para llenar el aceite hidráulico, preste atención a lo siguiente: Observación de la ventana de aceite hidráulico, prestar atención al llenado. posición de la ventana, cuando el aceite hidráulico excede la ventana, El aceite hidráulico debe detenerse inmediatamente y se prohíbe el sobrellenado.

lo que provoca que la tapa del depósito de combustible no pueda cerrarse, lo que conlleva graves consecuencias.

consecuencias

Aceite hidráulico

Capacidad del tanque: 22 litros

La primera vez usted rellena el hidráulico aceite, hidráulico aceite

La ventana está llena, lata de aceite hidráulico

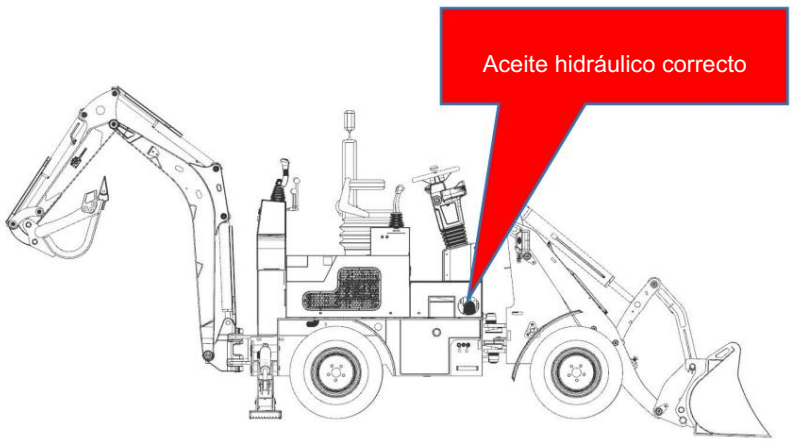

Detener el llenado, funcionamiento de la máquina de prueba después del funcionamiento normal, el Segundo llenado de aceite, cuando la ventana de aceite hidráulico dentro del punto rojo de llenado a la mitad del lugar, dejen de rellenar.

1. Después de repostar, apriete el aceite.

tapa del tanque girando en el sentido de las agujas del reloj.

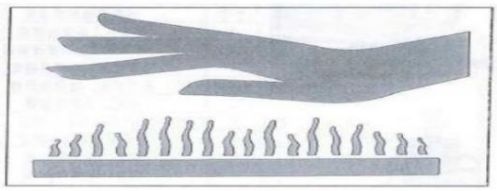

Tenga cuidado al manipularlo alta temperatura y alta presión regiones.

Apague el motor y espere a que la máquina se enfríe antes de realizar la operación. mantenimiento.

El motor, el escape, el radiador, las mangueras hidráulicas, el silenciador y muchos otras partes de la máquina están calientes cuando el motor está apagado. Tocar Estas partes pueden causar quemaduras.

El refrigerante del motor, el fluido hidráulico y otros aceites también están bajo alta presión. temperatura y presión.

Tenga cuidado de no tocar el aceite hidráulico al aflojar la tapa o el tapón.

El funcionamiento de la máquina de esta manera puede provocar quemaduras o lesiones.

al rociado de aceite caliente.

Alivie la presión antes de trabajar en el sistema hidráulico.

Si retira la tapa o el filtro o desconecta la tubería antes

Al aliviar la presión en el sistema hidráulico, el fluido hidráulico puede salir a chorros.

Fuera. Afloje lentamente el tapón del depósito para aliviar la presión del mismo.

Al quitar tapones o tornillos o desconectar mangueras, manténgase a una distancia de una lado y aflojarlos lentamente para aliviar gradualmente la presión interna antes eliminándolos.

El aceite o el tapón de drenaje de aceite pueden salir disparados debido a la presión en el motor en funcionamiento.

Depósito de aceite. Suelte el tapón de aceite lentamente para aliviar la presión interna.

Cable de batería

Desconecte el cable de la batería antes de trabajar en el sistema eléctrico o soldadura. Desconecte el Primero el cable negativo (+) de la batería. Cuando Para volver a conectar, conecte el polo negativo ( ) de la batería. cable último.

Tenga cuidado al manipular la batería. La batería contiene ácido sulfúrico. que pueden dañar los ojos o la piel si se tocan accidentalmente.

Si accidentalmente te entra en los ojos, enjuágalos inmediatamente con agua. y busque atención médica rápidamente. En caso de ingestión accidental, beba Beba abundante agua o leche y busque atención médica de inmediato.

Si el ácido sulfúrico entra en contacto con la piel o la ropa, lávese inmediatamente con abundante agua. de agua. Use gafas y guantes al manipular la batería. La batería puede generar gas hidrógeno inflamable, que puede causar una explosión. Mantener lejos de fuentes de ignición como llamas abiertas, chispas o fuegos artificiales. cigarrillos. Use una linterna al comprobar el nivel de electrolitos. Antes Al revisar o manipular la batería, asegúrese de apagar el motor girando el interruptor.

el interruptor de arranque apagado. Tenga cuidado de no permitir que herramientas metálicas o cualquier metal objetos que toquen los electrodos y provoquen un cortocircuito. Eléctrico

Se generarán chispas cuando los electrodos estén flojos. Apriételos siempre.

Asegúrese de que la tapa de la batería esté bien cerrada.

Diagrama del área de lubricación con grasa

Diagrama del área de lubricación con grasa (Doble cabezal ocupado)

El modelo de dos cilindros tiene un total de 30 puntos de engrase.

Posición de la boquilla de grasa	Número de boquillas
(1 placa frontal de cambio rápido)	2 grasa pezones
(2) Varillaje del balancín	5 grasa guarniciones
(3) Marco frontal	5 grasa pezones
(4) Brazo delantero	3 grasas guarniciones
(5) Patas de soporte traseras	4 grasa pezones
(6) Brazo trasero	9 grasa pezones
(7) Cubo trasero	2 grasa pezones
(8) Cilindro trasero	6 grasas pezones (el cilindro viene con)
(9) Total del marco delantero	15 grasa pezones
(10) Total del bastidor trasero	15 grasa pezones

Estándar de llenado de grasa Two Heads Busy RB06				
Serial	Relleno posición	Diagrama	Relleno Requerimiento	Observaciones

number			nts	
1	Posición de pasador en el lado izquierdo de marco frontal		Al llenar la grasa, la conexión del puerto de llenado de grasa está lleno con grasa para ser calificado.	Evite el exceso de grasa, que puede causar grasa goteando por el cuerpo, lo que resulta en manchas de grasa que son difícil de limpio.
2	Marco frontal Posición del pasador del lado derecho		Al llenar la grasa, la conexión del puerto de llenado de grasa está lleno con grasa para ser calificado.	Evite el exceso de grasa, ya que esto provocará que la grasa gotee por el cuerpo, lo que resultará en contaminación por aceite y difícil de limpio.
3	Posición de el frente brazo del marco conexión fin		Al llenar la grasa, la conexión del puerto de llenado de grasa está lleno con grasa para ser calificado.	Evite el exceso de grasa, ya que esto provocará que la grasa gotee por el cuerpo, lo que resultará en contaminación por aceite y difícil de limpio.
4	Marco frontal Posición del pasador del lado derecho del cilindro del extremo superior		Al llenar la grasa, la conexión del puerto de llenado de grasa está lleno con grasa para ser calificado.	Evite el exceso de grasa, ya que esto provocará que la grasa gotee por el cuerpo, lo que resultará en contaminación por aceite y difícil de limpio.
5	Cilindro de la pluma en la parte delantera Pin izquierdo		Al llenar la grasa, el puerto de llenado de grasa	Evite llenar demasiado la grasa, ya que esto provocará que la grasa gotee.

	posición		conexión está lleno con grasa para ser calificado.	cuerpo, lo que resulta en contaminación por petróleo y difícil de limpio.
6	Auge Cilindro Interfaz Posición del pasador del lado derecho		Al llenar la grasa, la conexión del puerto de llenado de grasa está lleno con grasa ser calificado.	Evite el exceso de grasa, que puede causar grasa goteando por el cuerpo, lo que resulta en manchas de grasa que son difícil de limpio.
7	Alfiler posición en la parte inferior de biela		Al llenar la grasa, la conexión del puerto de llenado de grasa está lleno con grasa para ser calificado.	Evite el exceso de grasa, ya que esta gotea por la carrocería, provocando contaminación por aceite y dificultando la limpieza. limpiar.
8	Posición del pasador central de la biela		Al llenar la grasa, el puerto de llenado de grasa conexión está lleno con grasa para ser calificado.	Evite el exceso de grasa, ya que esto provoca que la grasa gotee por el cuerpo, lo que resulta en contaminación por aceite, que es difícil limpiar.
9	Posición del pasador superior de la biela		Al llenar la grasa, la conexión del puerto de llenado de grasa está lleno con grasa para ser calificado.	Evite el exceso de grasa, ya que esto provoca que la grasa gotee por el cuerpo y se produzca aceite. contaminación, que es difícil limpiar.

10	Balancín posición del pasador frontal		Al llenar la grasa, el puerto de llenado de grasa conexión está lleno con grasa para ser calificado.	Evite el exceso de grasa, ya que esto provocaría que la grasa gotee por la carrocería y genere manchas de aceite.
11	Posición del pasador a la izquierda lado del placa electrónica de cambio rápido		Al llenar la grasa, la conexión del puerto de llenado de grasa está lleno con grasa para ser calificado.	Evite el exceso de grasa, ya que esta gotea por la carrocería y provoca contaminación por aceite, lo cual es difícil de controlar. limpiar.
12	Posición del pasador derecho de la placa de cambio rápido e		Al llenar la grasa, la conexión del puerto de llenado de grasa está lleno con grasa para ser calificado.	Evite el exceso de grasa, ya que esto provocará que la grasa gotee por el cuerpo, lo que resultará en contaminación por aceite y difícil de limpio.
13	Balance cabeza esférica posición		Al llenar la grasa, la conexión del puerto de llenado de grasa está lleno con grasa para ser calificado.	Evite llenar demasiado la grasa, ya que esto provocará que la grasa gotee por la carrocería, lo que resultará en manchas de aceite y será difícil de limpiar. limpiar.
14	Positivo bola de seda cabeza posición		Al llenar la grasa, la conexión del puerto de llenado de grasa está lleno con grasa para ser	Evite el exceso de grasa, ya que esto provoca que la grasa gotee por la carrocería. lo que resulta en manchas de aceite, difícil limpiar.

			calificado.	
15	Frente posición del cilindro de dirección		Al llenar la grasa, la conexión del puerto de llenado de grasa está lleno con grasa para ser calificado.	Evite el exceso de grasa, ya que esto provocará que la grasa gotee por el cuerpo, lo que resultará en contaminación por aceite y difícil de limpio.
16	Posición de parte superior de móvil soporte del brazo		Al llenar la grasa, la conexión del puerto de llenado de grasa está lleno con grasa para ser calificado.	Evite el exceso de grasa, ya que esto provoca que la grasa gotee por la carrocería. lo que resulta en contaminación por petróleo, difícil limpiar.
17	Posición de la parte inferior del brazo móvil soporte		Al llenar la grasa, la conexión del puerto de llenado de grasa está lleno con grasa para ser calificado.	Evite el exceso de grasa, ya que esta gotea por la carrocería y provoca contaminación por aceite. que es difícil de limpiar.
18	Posición de pasador de conexión del soporte del brazo		Al llenar la grasa, el puerto de llenado de grasa conexión está lleno con grasa para ser calificado.	Evite el exceso de grasa, ya que esto provoca que la grasa gotee por el cuerpo y se produzca aceite. contaminación, difícil de limpio.

19	Balde Posición del pasador de la culata		Al llenar la grasa, el puerto de llenado de grasa conexión está lleno con grasa para ser calificado.	Evite el exceso de grasa, ya que esto provocará que la grasa gotee por el cuerpo, lo que resultará en contaminación por aceite y difícil de limpio.
20	Posición de el pasador al final de el cilindro de cubo		Al llenar la grasa, la conexión del puerto de llenado de grasa está lleno con grasa para ser calificado.	Evite el exceso de grasa, ya que esto provocará que la grasa gotee por el cuerpo, lo que resultará en contaminación por aceite y difícil de limpio.
21	Posición de pasador final del cilindro de la pluma		Al llenar la grasa, la conexión del puerto de llenado de grasa está lleno con grasa para ser calificado.	Evite el exceso de grasa, ya que esto provocará que la grasa gotee por el cuerpo, lo que resultará en contaminación por aceite y difícil de limpio.
22	Auge Posición del pasador de la culata		Al llenar la grasa, la conexión del puerto de llenado de grasa está lleno con grasa para ser calificado.	Evite el exceso de grasa, ya que esto provocará que la grasa gotee por el cuerpo, lo que resultará en contaminación por aceite y difícil de limpio.
23	Balde Posición del pasador del extremo del cilindro		Al llenar la grasa, la conexión del puerto de llenado de grasa está lleno con grasa para ser	Evite el exceso de grasa, ya que esto provocará que la grasa gotee por el cuerpo, lo que resultará en contaminación por aceite y difícil de

			calificado.	limpio.
24	Posición de el pasador en el conexión del brazo móvil y cubo vara		Al llenar la grasa, la conexión del puerto de llenado de grasa está lleno con grasa para ser calificado.	Evite el exceso de grasa, ya que esto provocará que la grasa gotee por el cuerpo, lo que resultará en contaminación por aceite y difícil de limpio.
25	Culata de cilindro tipo cubo posición		Al llenar la grasa, la conexión del puerto de llenado de grasa está lleno con grasa para ser calificado.	Evite el exceso de grasa, ya que esto provoca que la grasa gotee por la carrocería. lo que resulta en contaminación por petróleo, lo cual es difícil limpiar.
26	Posición del pasador de la biela		Al llenar la grasa, la conexión del puerto de llenado de grasa está lleno con grasa para ser calificado.	Evite llenar demasiado el depósito de grasa, ya que esto provocaría que la grasa gotee por la carrocería y genere aceite.
27	Posición del pasador del lado derecho de la biela		Al llenar la grasa, la conexión del puerto de llenado de grasa está lleno con grasa ser calificado.	Evite llenar demasiado la grasa, lo que causará el La grasa gotea por el cuerpo y produce aceite, que es difícil de limpio.
28	Posición de pasador en el lado izquierdo de la conexión		Al llenar la grasa, el puerto de llenado de grasa	Evite llenar demasiado la grasa, ya que esto provocará que la grasa gotee.

	vara		conexión está lleno con grasa para ser calificado.	cuerpo, lo que resulta en contaminación por petróleo y difícil de limpio.
29	Fondo de pierna de apoyo izquierda		Al llenar la grasa, la conexión del puerto de llenado de grasa está lleno con grasa ser calificado.	Evite el exceso de grasa, que causará el la grasa gotea por el cuerpo, lo que provoca contaminación por aceite. y difícil de limpiar.
30	Conexión de garra de soporte para la pierna de apoyo		Al llenar la grasa, la conexión del puerto de llenado de grasa está lleno con grasa para ser calificado.	Evite llenar demasiado la grasa, lo que puede causar grasa para que gotee por el cuerpo y cree manchas de aceite. que son difícil de limpio.
31	Fondo de pierna de apoyo del lado derecho		Al llenar la grasa, el puerto de llenado de grasa conexión está lleno con grasa.	Evite el exceso de grasa, que puede causar grasa goteando por el cuerpo, lo que provoca manchas de aceite. y difícil de limpio.
32	Conexión de garra de soporte para la pierna de apoyo		Al llenar la grasa, la conexión del puerto de llenado de grasa está lleno con grasa ser calificado.	Evite el exceso de grasa, ya que esto provoca que la grasa gotee. trabajos de carrocería, generando manchas de aceite y dificultando limpiar.

33	Conexión de la tubería de aceite del cilindro pivotante		Al llenar la grasa, el puerto de llenado de grasa conexión está lleno con grasa para ser calificado.	Evite el exceso de grasa, ya que esto provocará que la grasa gotee por el cuerpo, lo que resultará en contaminación por aceite y difícil de limpio.

Atención:

Preste atención al llenado de grasa en condiciones climáticas arenosas adversas al llenar.
la grasa, preste atención al primer y presione suavemente la pistola de engrase unas cuantas veces.
veces, para evitar que la arena bloquee la boquilla de grasa, para evitar la
La tubería se hundió en la arena, lo que provocó daños en la máquina.

1. Presta atención al llenado de la grasa en buenas condiciones climáticas cuando
Al llenar la grasa, preste atención a presionar suavemente la pistola de engrase.
dos veces, para evitar que el polvo bloquee la boquilla de grasa, úselo para evitar la grasa
la tubería entra en contacto con el polvo, lo que provoca desgaste y daños en las piezas de la máquina.

Método de cambio de aceite

Notas sobre el cambio de aceite

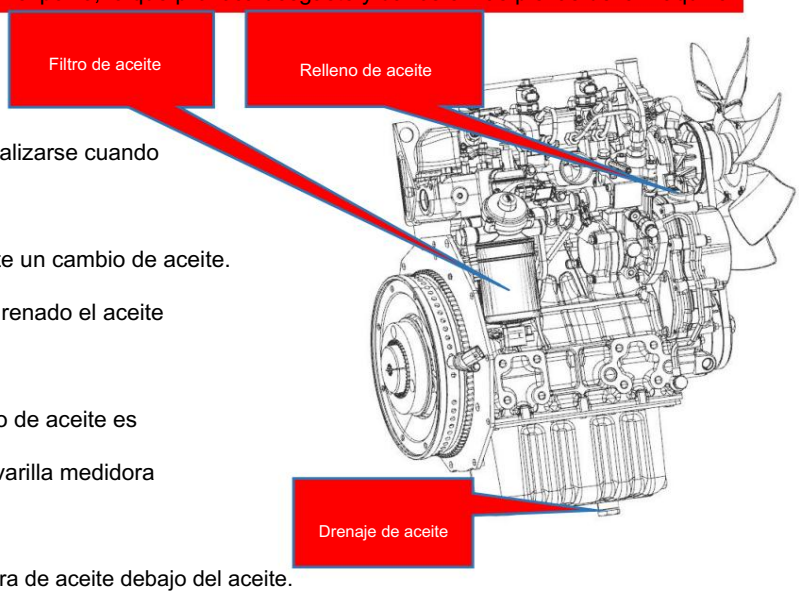

1. El cambio de aceite debe realizarse cuando
La máquina está caliente.

2. No arranque el motor durante un cambio de aceite.
cambiar o hasta que se haya drenado el aceite
y se ha añadido aceite nuevo.

3. La mejor cantidad de llenado de aceite es
cerca del límite superior de la varilla medidora
pero sin excederlo.

4. Coloque la bandeja recolectora de aceite debajo del aceite.
vacíe el motor diésel y apriete el tornillo de drenaje de aceite para protegerlo.
el medio ambiente.

5. ADVERTENCIA: Tenga cuidado de no quemarse con el aceite caliente y deseche el aceite viejo.

lubricar correctamente.

6. Presta atención al tipo de aceite utilizado.

7. Sustituya el aceite por uno nuevo y compruebe el nivel con la varilla medidora.

8. Nota: El aceite añadido debe esperar cinco minutos antes de comprobar el aceite.

nivel de altura.

9. Motor diésel si está dispuesto a dejar de usarlo durante un largo período de tiempo,

Se debe drenar mientras el aceite, el refrigerante y el combustible estén calientes; limpie el cárter de aceite del motor.

y filtro de aceite.

Método de reemplazo del anticongelante

1. El motor requiere el uso de anticongelante y el uso de agua como

El uso de refrigerante está prohibido.

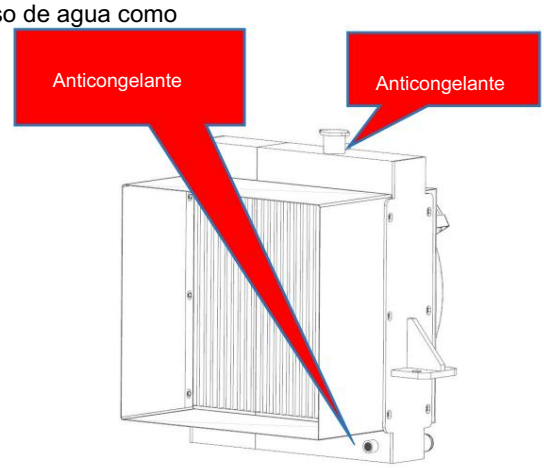

2. Prohibir el uso de productos de mala calidad.

anticongelante o mezcla de diferentes tipos de

líquido anticongelante y anticorrosivo para evitar

corrosión de las partes del cuerpo.

3. Llene con el anticongelante adecuado.

según el ambiente local

temperatura.

En las estaciones y regiones frías, el vehículo

No debe estacionarse al aire libre, de lo contrario el motor diésel se dañará.

no arrancar hasta que el refrigerante se caliente para precalentar la carrocería cuando esté

comenzó.

Nota: El ventilador del radiador no funciona cuando arranca el coche por primera vez, después

Después de arrancar el coche durante un tiempo, la temperatura del aceite hidráulico aumenta a

60 ~ 70 , el ventilador comienza a funcionar, hasta que la temperatura

Los dispositivos se desconectarán automáticamente para ahorrar electricidad.

(Recordatorio amistoso: Se recomienda que cuando la temperatura sea demasiado

alto, por favor espere hasta que la máquina

se detiene, el motor deja de funcionar,

y la temperatura baja antes

reemplazándolo, y la máquina debe

debe detenerse cuando esté en funcionamiento)

Pasos para llenar el depósito de combustible diésel

Precauciones:

1. Puerto de llenado del tanque de combustible diésel, llenado de combustible diésel, preste atención a

La primera tapa del tanque de combustible diésel en el lado izquierdo de la carrocería del automóvil se desenroscó,

usar el embudo y el tanque de combustible

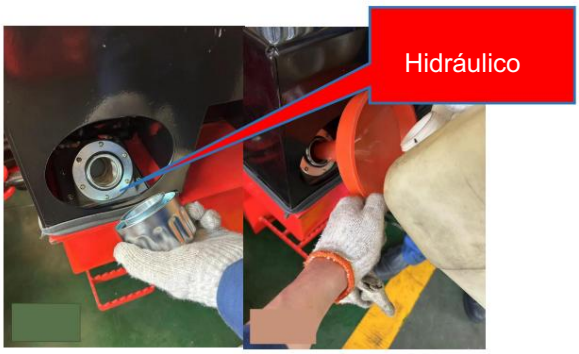

Conexión del puerto de llenado y luego usar

el cubo del depósito de combustible para llenar diésel

combustible, preste atención a abrir la energía

interruptor, preste atención al medidor

muestra la posición de llenado del combustible

tanque, para evitar el sobrellenado,

lo que provoca que la tapa del depósito de combustible no pueda cerrarse, lo que conlleva graves consecuencias.

consecuencias.

escalones del puerto de llenado del tanque de aceite hidráulico

Precauciones:

1... Puerto de llenado del depósito de aceite hidráulico, llenado de aceite hidráulico, preste atención

En el lado derecho de la carrocería del coche, primero se desenrosca la tapa del depósito de aceite hidráulico.

utilizando un embudo conectado al llenado del tanque

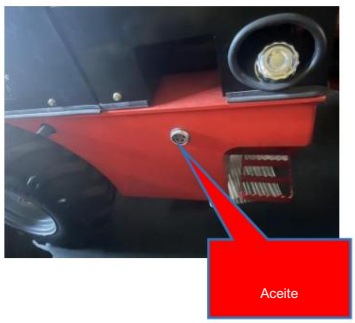

el

puerto, y luego use el cubo del tanque para llenarlo

aceite hidráulico, preste atención a la

observación de la ventana de aceite hidráulico, pagar

atención a la posición de llenado del

ventana, cuando el aceite hidráulico no pasó

el

ventana, el aceite hidráulico para detener el llenado, prohibir el sobrellenado,

lo que provoca que la tapa del tanque no se pueda cerrar, lo que resulta en graves problemas.

consecuencias

proceso de llenado del líquido de frenos

Precauciones:

Volumen de llenado del bidón de líquido de frenos: 1/2

del volumen de llenado.

(MIN) es superior al relleno mínimo

cantidad y menor que el llenado máximo

cantidad (MÁX).

1. Al llenar el líquido de frenos, tenga en cuenta que el

Se abre la tapa de la parte inferior del asiento; observe que el líquido de frenos

La tapa de la jarra se abre en la posición que se muestra en el lado derecho y se añade usando

el líquido de frenos estándar, tenga en cuenta que la botella de la jarra de líquido de frenos tiene un

límite mínimo y límite máximo en el cuerpo de la jarra. Al añadir freno

líquido, tenga en cuenta que el líquido de frenos está por encima del límite mínimo y por debajo del

límite mínimo, y agregarlo de acuerdo con las regulaciones, tenga en cuenta que debe

debe aplicarse estrictamente, y está prohibido agregarlo demasiado lleno, lo que puede

pueden tener graves consecuencias.

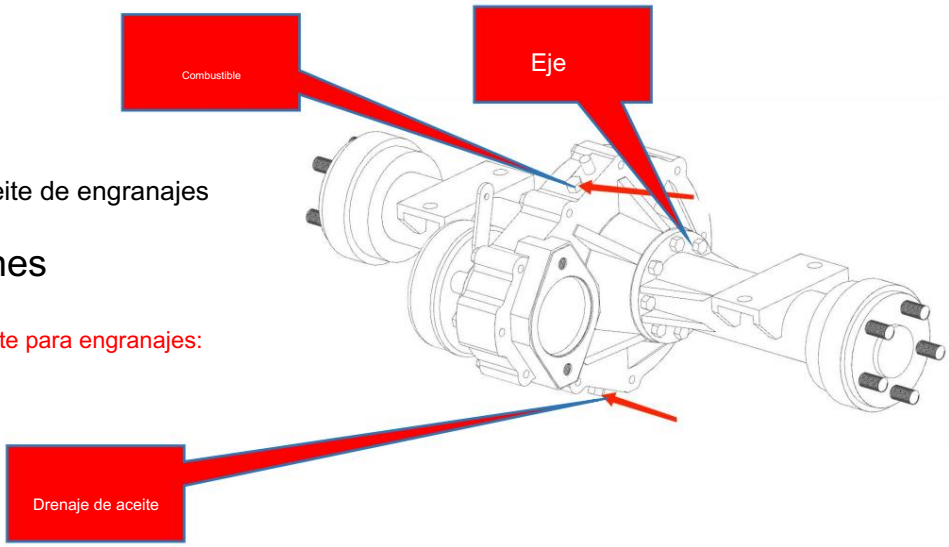

Llenado de aceite de engranajes

instrucciones

Cantidad de aceite para engranajes:
1,5 L

Almacenamiento a largo plazo

Antes de almacenar

Nota

Al guardar la máquina (durante un mes o más), proteja el cilindro.

vástago del pistón sujetando la máquina en la posición que se muestra en la figura siguiente.

(Para evitar que el vástago del pistón del cilindro se oxide)

Cuando se almacena la máquina durante un período prolongado (un mes o más),

Haz lo siguiente.

Limpie y enjuague todas las piezas, luego coloque la máquina en el interior. Si tiene

Para guardar la máquina al aire libre, elija una superficie plana y cúbrala.

máquina con un paño.

Llene el tanque de combustible para que se acumule la humedad.

Antes de guardarlo, lubríquelo y cambie el aceite.

Aplique una capa de grasa a la superficie metálica del cilindro hidráulico.

vástago del pistón.

Desconecte los terminales de la batería y cubra la batería o retire la

Retire la batería de la máquina y guárdela por separado.

Durante el almacenamiento

Cuando la máquina esté en interiores, si es necesario realizar una prevención contra el óxido

operaciones, abra las ventanas y puertas para promover la circulación del aire a

prevenir la intoxicación por gases. Durante el almacenamiento, la máquina debe ser operada y

se movía una corta distancia una vez al mes para adherir una nueva capa de aceite a la

superficies de las partes móviles. Además, cargue la batería.

Después del almacenamiento

Nota: Si la máquina ha sido almacenada sin la prevención mensual contra el óxido

Para su correcto funcionamiento, póngase en contacto con el personal de servicio postventa antes de utilizar la máquina.

Cuando utilice una máquina que ha estado almacenada durante un período prolongado, siga las siguientes instrucciones.

Siga los pasos a continuación antes de usar:

Limpie la superficie del vástago del pistón del cilindro con un poco de grasa aplicada.

Llene todas las piezas con aceite y grasa.

Lista de piezas		
De serie número	Nombre de la pieza	CANTIDAD Y
1	Motor Xinchai 3B11	1
2	Motor viajero	2
3	almohadillas amortiguadoras del motor	8
4	Filtro de retorno de aceite	1
5	Medidor de nivel de aceite	1
6	Silenciador Xinchai	1
7	Nuevo silenciador flexible Chai Conexión	1
8	Radiador	1
9	Asientos	1
10	Pedal del acelerador electrónico	1
11	Defensa	2
12	Faro	2
13	Luz trasera cuadrada	2
14	Llantas	4
15	Joystick de seis botones	1
16	Bomba de émbolo	1
17	Mecanismo de dirección	1

18	Válvulas multidireccionales de cuatro solenoides	1
19	Enganche	1
20	bombas de engranajes	1
21	elemento del filtro de aire	1
22	Eje	1
23	Cabezal de bola de equilibrio	1
24	rótula de la barra de acoplamiento de la dirección	1
25	Cubierta en forma de campana	1
26	Bola de acoplamiento del remolque	1
27	Interruptor principal de alimentación	1
28	Volante	1
29	freno de mano	1
30	Bocina	1
31	Batería	1
32	freno de mano	1

Notas:

1. Cuando este manual de instrucciones sea inconsistente con el modelo original, Consulte la descripción física.

2. Si existe alguna diferencia entre el producto real y las imágenes En este manual, prevalecerá el producto real.

Declaración de cualificación CE

Declaración original

FABRICANTE.	
Nombre.	SHANDONG RIPPA MACHINERY GROUP CO., LTD. 36 metros al
Nombre:	norte de Guang'an Jiayuan, carretera Guang'an, ciudad de Jining, provincia de Shandong,
SHANDONG	China
RIPPA	
MAQUINARIA	
GRUPO COMPAÑÍA	

REPRESENTANTE AUTORIZADO.

Irmin Garbers

WALDERSEESTRASSE 9, 23566 LÚBECK, ALEMANIA

Autorizado para custodiar el archivo técnico en nombre del fabricante mencionado anteriormente.

Por la presente se declara que la máquina que se menciona a

continuación. Descripción de la máquina

PRODUCTO	NOMBRE:	CARGADOR HIDRÁULICO
Excavador		
MODELO/TIPO.		RB06
NÚMERO DE SERIE		_____
AÑO DE PRODUCCIÓN.		_____

DE ACUERDO CON.

directiva de máquina	2006/42/CE
	en 4741:2022; en 4745:2022
Directiva EMC	2014/30/UE
	en iso 137661:2018; iso 137662:2018

ASÍ COMO LAS SIGUIENTES OTRAS DIRECTIVAS Y LA

REGLAMENTOS NACIONALES CORRESPONDIENTES.

DIRECTIVA SOBRE RUIDO	2000/14/CE y 2005/88/CE, Decreto Legislativo 262/02

equipos que se ajustan a la definición gubernamental del anexo i, punto 20 de la directiva sobre ruido.
Se siguió el procedimiento de evaluación de la conformidad. Anexo VII de la Directiva 2000/14/CE

ORGANISMO NOTIFICADO: EUROPEAN CERTIFYING (Organización Europea de Certificación)

0714, VIA MENGOLINA 33, FAENZA(RA), ITALIA

Titular de la documentación técnica. FABRICANTE

NIVEL DE POTENCIA SONORA MEDIDO: 92 dB(A)

Nivel de potencia sonora garantizado: 93 dB(A)93 dB(A)

Firmado en nombre de Shandong Rippa Machinery Group Co. Sello y

firma: Nombre: Shandong Rippa Machinery Group Co. _____

NOMBRE : _____

POSICIÓN . _____

LUGAR . _____

FECHA . _____

Lista adicional de materiales de apoyo

1. Un manual de operación y mantenimiento
2. Un certificado de cualificación
3. Manual de motor